Каталог неприводных резцедержателей и аксессуаров DIN 69 880

МПЛ Инжиниринг

Оглавление

	Форма	Стр.
Заготовки для резцедержателей призматические	A1	7
Заготовки для резцедержателей цилиндрические	A2	7
Резцедержатели радиальные правые, короткое исполнение	B1	8
Резцедержатели радиальные левые, короткое исполнение	B2	8
Резцедержатели радиальные перевернутые правые, короткое исполнение	B3	9
Резцедержатели радиальные перевернутые левые, короткое исполнение	B4	9
Резцедержатели радиальные правые, длинное исполнение	B5	10
Резцедержатели радиальные левые, длинное исполнение	B6	10
Резцедержатели радиальные перевернутые правые, длинное исполнение	B7	11
Резцедержатели радиальные перевернутые левые, длинное исполнение	B8	11
Резцедержатели осевые правые	C1	12
Резцедержатели осевые левые	C2	12
Резцедержатели осевые перевернутные правые	C3	13
Резцедержатели осевые перевернутые левые	C4	13
Резцедержатели универсальные	D1	14
Резцедержатели универсальные перевернутые	D2	14
Держатели для расточных резцов	E2	15
Держатели для сверл СМП с внутренним подводом СОЖ	E1	16

	Форма	Стр.
Переходная втулка для инструментов с цилиндрическим хвостовиком		17
Цанговые патроны	E3/E4	18
Цанги DIN 6499	B	20
Прецизионные цанги DIN 6499 Тип GER-HP		22
Цанги с уплотнением для IK типа CER-D		24
Резьбонарезные цанги DIN 6499		26
Уплотнительные шайбы для зажимных гаек типа ERZR...A с отверстием		28
Цанги DIN6388	B	30
Ключи		32
Упоры регулируемые		32
Держатели для инструмента с конусом Морзе	F	33
Адаптеры для расточных оправок		34
Переходные втулки для инструментов с цилиндрическим хвостовиком		35
Переходные втулки DIN 69 880		36
Зажимные кольца	Z1	36
NC-Короткие сверлильные патроны с хвостовиками		37
NC-Короткие сверлильные патроны с хвостовиками		38
Переходные кольца		39

	Форма	Стр.
Резьбонарезная головки DIN 69 880		40
Держатели прутка с хвостовиком DIN 69 880		42
Держатели прутка с хвостовиками DIN 69 880 правые		42
Держатели прутка с хвостовиками DIN 69 880 левые		43
Заглушки, изготовленная из стали или пластика DIN 69 880	Z2	44
Установочные держатели с хвостовиками DIN 69 880		45
Тестовые оправки с хвостовиками DIN 69 880		45
Револьверные головы		46
Блоки-держатели для расточного инструмента		47
Блоки-держатели для держателя инструмента DIN 69 880		48

МПЛ Инжиниринг

Внимание: если Вам необходимы дополнительные уплотнительные кольца, выберите их из таблицы ниже.

Ø Хвостовика	Ид. № кольца	Размер
16	**1059149**	15 x 1,5
20	**1067359**	19 x 1,8
25	**1088198**	23,6 x 1,8
30	**1075521**	28,3 x 1,78
40	**1078596**	38,7 x 2,65
50	**1083562**	47,5 x 2,65

Заготовки для резцедержателя DIN 69 880 Форма **A1** призматическая

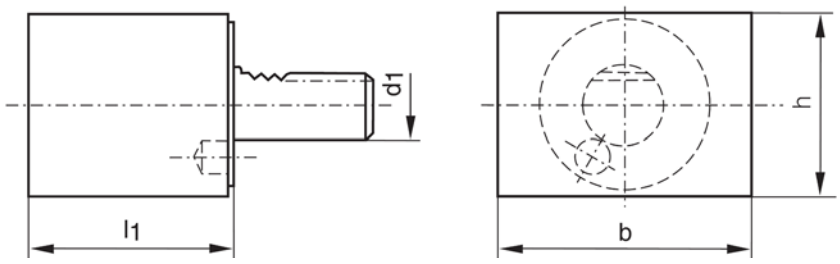

Наименование	Ид. номер	d_1	l_1	b	h
A1 - 16 x 44	**1114489**	16	44	78	44
A1 - 20 x 50	**1114490**	20	50	60	60
A1 - 20 x 65	**1114491**	20	65	100	60
A1 - 25 x 75	**1114492**	25	75	100	60
A1 - 30 x 85	**1114493**	30	85	130	76
A1 - 40 x 100	**1114494**	40	100	151	96
A1 - 50 x 125	**1114495**	50	125	160	120
A1 - 60 x 160	**1114496**	60	160	165	125

Заготовки для резцедержателя DIN 69 880 Форма **A2** цилиндрическая

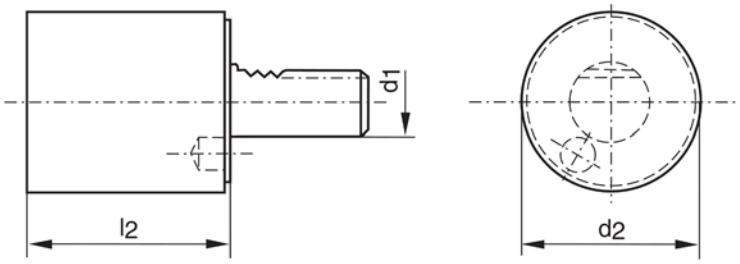

Наименование	Ид. номер	d_1	d_2	l_2
A2 - 16 x 60	**1114497**	16	40	60
A2 - 20 x 70	**1114498**	20	50	70
A2 - 20 x 160	**1114499**	20	52	160
A2 - 25 x 80	**1114500**	25	58	80
A2 - 25 x 200	**1114501**	25	58	200
A2 - 30 x 100	**1114502**	30	68	100
A2 - 30 x 150	**1114503**	30	68	150
A2 - 30 x 200	**1114504**	30	70	200
A2 - 30 x 240	**1114505**	30	68	240
A2 - 40 x 120	**1114506**	40	83	120
A2 - 40 x 150	**1114507**	40	83	150
A2 - 40 x 200	**1114508**	40	83	200
A2 - 40 x 320	**1114509**	40	83	320
A2 - 50 x 135	**1114510**	50	98	135
A2 - 50 x 220	**1114511**	50	98	220
A2 - 50 x 400	**1114512**	50	98	400
A2 - 60 x 150	**1114513**	60	123	150
A2 - 60 x 250	**1114514**	60	123	250
A2 - 60 x 480	**1114515**	60	123	480

Резцедержатели радиальные DIN 69 880 Форма **B1** правые, короткое исполнение

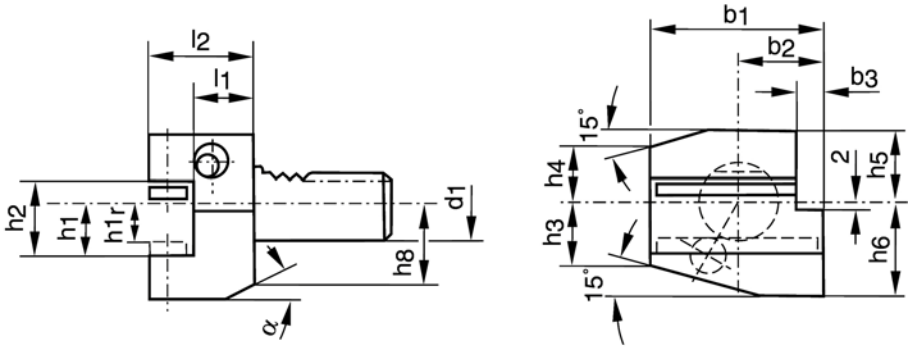

Наименование	Ид. №	d_1	b_1	b_2	b_3	h_1/h_{1r}	h_2	h_3	h_4	h_5	h_6	h_8	$l_1^{+0,5}$	l_2	α
B1 - 16 x 12	**1113638**	16	42	23	5	12	17	15	15	20	22	19	13	24	30°
B1 - 16 x 12	**1113888**	16	42	23	5	12	17	15	15	20	22	19	23	34	30°
B1 - 20 x 16	**1113889**	20	55	30	7	16/12	22	19	19	25	30	23	16	30	30°
B1 - 20 x 16	**1113890**	20	55	30	7	16/12	22	19	19	25	30	23	26	40	40°
B1 - 25 x 16	**1113891**	25	55	30	7	16/12	22	22,5	22,5	25	30	25	16	30	30°
B1 - 25 x 16	**1113892**	25	55	30	7	16/12	22	22,5	22,5	25	30	25	26	40	40°
B1 - 30 x 20	**1113893**	30	70	35	10	20/16	29	26	22	28	38	30	22	40	25°
B1 - 30 x 20	**1113894**	30	70	35	10	20/16	29	26	22	28	38	30	42	60	25°
B1 - 40 x 25	**1113895**	40	85	42,5	12,5	25/20	34	35	30	32,5	48		22	44	
B1 - 50 x 32	**1113896**	50	100	50	16	32/25	41	42	35	35	60		30	55	
B1 - 60 x 32	**1113897**	60	125	62,5	16	32/25	41	46	42,5	42,5	62,5		30	60	

Резцедержатели радиальные DIN 69 880 Форма **B2** левые, короткое исполнение

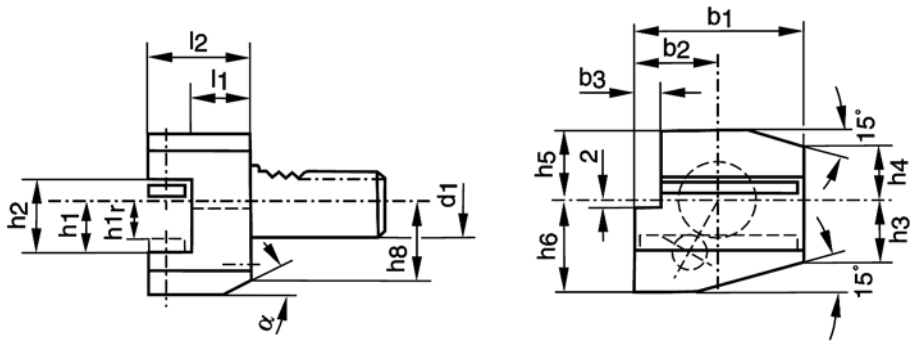

Наименование	Ид. №	d_1	b_1	b_2	b_3	h_1/h_{1r}	h_2	h_3	h_4	h_5	h_6	h_8	$l_1^{+0,5}$	l_2	α
B2 - 16 x 12	**1113898**	16	42	23	5	12	17	15	15	20	22	19	13	24	30°
B2 - 16 x 12	**1113899**	16	42	23	5	12	17	15	15	20	22	19	23	34	30°
B2 - 20 x 16	**1113900**	20	55	30	7	16/12	22	19	19	25	30	23	16	30	30°
B2 - 20 x 16	**1113901**	20	55	30	7	16/12	22	19	19	25	30	23	26	40	30°
B2 - 25 x 16	**1113902**	25	55	30	7	16/12	22	22,5	22,5	25	30	25	16	30	30°
B2 - 25 x 16	**1113903**	25	55	30	7	16/12	22	22,5	22,5	25	30	25	26	40	30°
B2 - 30 x 20	**1113904**	30	70	35	10	20/16	29	26	22	28	38	30	22	40	25°
B2 - 30 x 20	**1113905**	30	70	35	10	20/16	29	26	22	28	38	30	42	60	25°
B2 - 40 x 25	**1113906**	40	85	42,5	12,5	25/20	34	35	30	32,5	48		22	44	
B2 - 50 x 32	**1113907**	50	100	50	16	32/25	41	42	35	35	60		30	55	
B2 - 60 x 32	**1113908**	60	125	62,5	16	32/25	41	46	42,5	42,5	62,5		30	60	

Резцедержатели радиальные перевенутые DIN 69 880 Форма **B3** правые, короткое исполнение

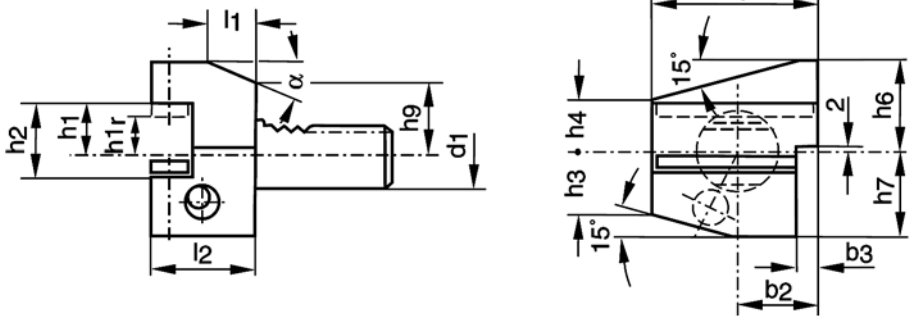

Наименование	Ид. №	d_1	b_1	b_2	b_3	h_1/h_{1r}	h_2	h_3	h_4	h_6	h_7	h_9	$l_1^{+0,5}$	l_2	α
B3 - 16 x 12	**1113909**	16	42	23	5	12	17	15	15	22	20	19	13	24	30°
B3 - 16 x 12	**1113910**	16	42	23	5	12	17	15	15	22	20	19	23	34	30°
B3 - 20 x 16	**1113911**	20	55	30	7	16/12	22	19	19	30	25	23	16	30	30°
B3 - 20 x 16	**1113912**	20	55	30	7	16/12	22	19	19	30	25	23	26	40	30°
B3 - 25 x 16	**1113913**	25	55	30	7	16/12	22	22,5	22,5	30	25	25	16	30	30°
B3 - 25 x 16	**1113914**	25	55	30	7	16/12	22	22,5	22,5	30	25	25	26	40	30°
B3 - 30 x 20	**1113915**	30	70	35	10	20/16	29	26	22	38	35	28	22	40	25°
B3 - 30 x 20	**1113916**	30	70	35	10	20/16	29	26	22	38	35	28	42	60	25°
B3 - 40 x 25	**1113917**	40	85	42,5	12,5	25/20	34	35	30	48	42,5		22	44	
B3 - 50 x 32	**1113918**	50	100	50	16	32/25	41	42	35	60	50		30	55	
B3 - 60 x 32	**1113919**	60	125	62,5	16	32/25	41	46	42,5	62,5	62,5		30	60	

Резцедержатели радиальные перевернутые DIN 69 880 Форма **B4** левые, короткое исполнение

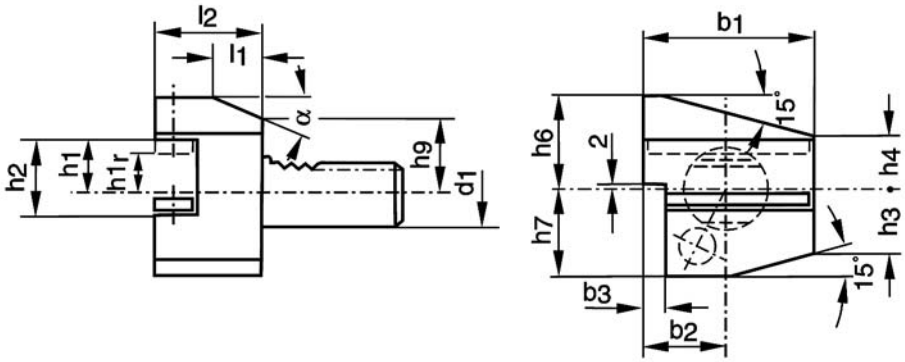

Наименование	Ид. №	d_1	b_1	b_2	b_3	h_1/h_{1r}	h_2	h_3	h_4	h_6	h_7	h_9	$l_1^{+0,5}$	l_2	α
B4 - 16 x 12	**1113920**	16	42	23	5	12	17	15	15	22	20	19	13	24	30°
B4 - 16 x 12	**1113921**	16	42	23	5	12	17	15	15	22	20	19	23	34	30°
B4 - 20 x 16	**1113922**	20	55	30	7	16/12	22	19	19	30	25	23	16	30	30°
B4 - 20 x 16	**1113923**	20	55	30	7	16/12	22	19	19	30	25	23	26	40	30°
B4 - 25 x 16	**1113924**	25	55	30	7	16/12	22	22,5	22,5	30	25	25	16	30	30°
B4 - 25 x 16	**1113925**	25	55	30	7	16/12	22	22,5	22,5	30	25	25	26	40	30°
B4 - 30 x 20	**1113926**	30	70	35	10	20/16	29	26	22	38	35	28	22	40	25°
B4 - 30 x 20	**1113927**	30	70	35	10	20/16	29	26	22	38	35	28	42	60	25°
B4 - 40 x 25	**1113928**	40	85	42,5	12,5	25/20	34	35	30	48	42,5		22	44	
B4 - 50 x 32	**1113929**	50	100	50	16	32/25	41	42	35	60	50		30	55	
B4 - 60 x 32	**1113930**	60	125	62,5	16	32/25	41	46	42,5	62,5	62,5		30	60	

Резцедержатели радиальные DIN 69 880 Форма **B5** правые, длинное исполнение

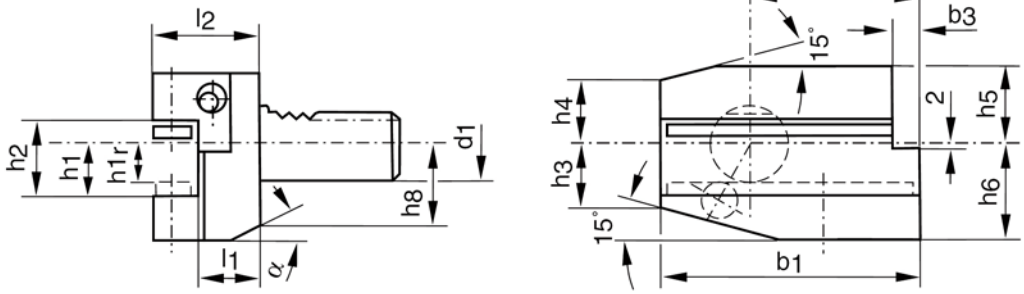

Наименование	Ид. №	d_1	b_1	b_2	b_3	h_1/h_{1r}	h_2	h_3	h_4	h_5	h_6	h_8	$l_1^{+0,5}$	l_2	α
B5 - 16 x 12	**1113931**	16	58	39	5	12	17	15	15	20	22	19	13	24	30°
B5 - 16 x 12	**1113932**	16	58	39	5	12	17	15	15	20	22	19	23	34	30°
B5 - 20 x 16	**1113933**	20	75	50	7	16/12	22	19	19	25	30	23	16	30	30°
B5 - 20 x 16	**1113934**	20	75	50	7	16/12	22	19	19	25	30	23	26	40	30°
B5 - 25 x 16	**1113935**	25	75	50	7	16/12	22	22,5	22,5	25	30	25	16	30	30°
B5 - 25 x 16	**1113936**	25	75	50	7	16/12	22	22,5	22,5	25	30	25	26	40	30°
B5 - 30 x 20	**1113941**	30	100	65	10	20/16	29	26	22	28	38	30	22	40	25°
B5 - 30 x 20	**1113937**	30	100	65	10	20/16	29	26	22	28	38	30	42	60	25°
B5 - 40 x 25	**1113938**	40	118	75,5	12,5	25/20	34	35	30	32,5	48		22	44	
B5 - 50 x 32	**1113939**	50	130	80	16	32/25	41	42	35	35	60		30	55	
B5 - 60 x 32	**1113940**	60	145	82,5	16	32/25	41	46	42,5	42,5	62,5		30	60	

Резцедержатели радиальные DIN 69 880 Форма **B6** левые, длинное исполнение

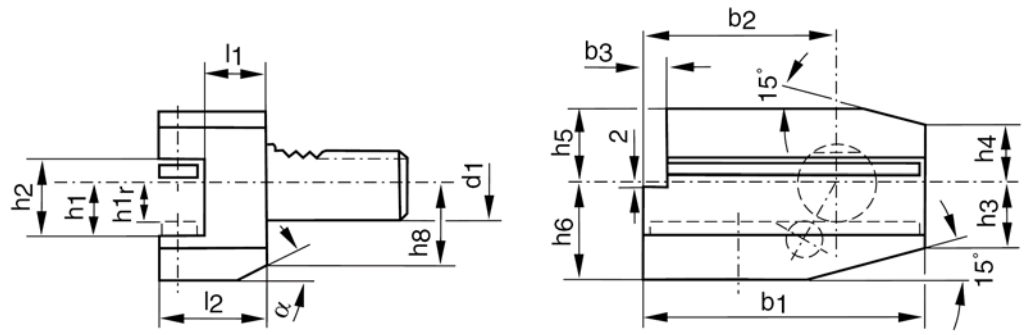

Наименование	Ид. №	d_1	b_1	b_2	b_3	h_1/h_{1r}	h_2	h_3	h_4	h_5	h_6	h_8	$l_1^{+0,5}$	l_2	α
B6 - 16 x 12	**1113942**	16	58	39	5	12	17	15	15	20	22	19	13	24	30°
B6 - 16 x 12	**1113943**	16	58	39	5	12	17	15	15	20	22	19	23	34	30°
B6 - 20 x 16	**1113944**	20	75	50	7	16/12	22	19	19	25	30	23	16	30	30°
B6 - 20 x 16	**1113945**	20	75	50	7	16/12	22	19	19	25	30	23	26	40	30°
B6 - 25 x 16	**1113946**	25	75	50	7	16/12	22	22,5	22,5	25	30	25	16	30	30°
B6 - 25 x 16	**1113947**	25	75	50	7	16/12	22	22,5	22,5	25	30	25	26	40	30°
B6 - 30 x 20	**1113948**	30	100	65	10	20/16	29	26	22	28	38	30	22	40	25°
B6 - 30 x 20	**1113949**	30	100	65	10	20/16	29	26	22	28	38	30	42	60	25°
B6 - 40 x 25	**1113950**	40	118	75,5	12,5	25/20	34	35	30	32,5	48		22	44	
B6 - 50 x 32	**1113951**	50	130	80	16	32/25	41	42	35	35	60		30	55	
B6 - 60 x 32	**1113952**	60	145	82,5	16	32/25	41	46	42,5	42,5	62,5		30	60	

Резцедержатели радиальные перевернутые DIN 69 880 Форма **B7** правые, длинное исполнение

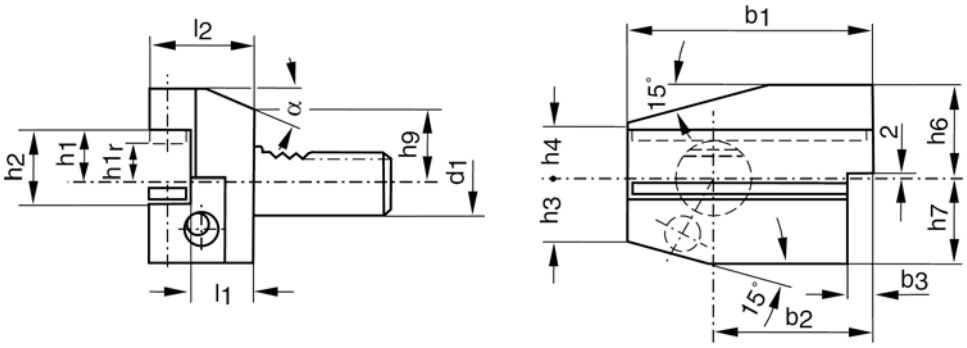

Наименование	Ид. №	d_1	b_1	b_2	b_3	h_1/h_{1r}	h_2	h_3	h_4	h_6	h_7	h_9	$l_1^{+0,5}$	l_2	α
B7 - 16 x 12	**1114066**	16	58	39	5	12	17	15	15	22	20	19	13	24	30°
B7 - 16 x 12	**1114065**	16	58	39	5	12	17	15	15	22	20	19	23	34	30°
B7 - 20 x 16	**1114064**	20	75	50	7	16/12	22	19	19	30	25	23	16	30	30°
B7 - 20 x 16	**1114063**	20	75	50	7	16/12	22	19	19	30	25	23	26	40	30°
B7 - 25 x 16	**1114062**	25	75	50	7	16/12	22	22,5	22,5	30	25	25	16	30	30°
B7 - 25 x 16	**1114061**	25	75	50	7	16/12	22	22,5	22,5	30	25	25	26	40	30°
B7 - 30 x 20	**1114060**	30	100	65	10	20/16	29	26	22	38	35	28	22	40	25°
B7 - 30 x 20	**1114059**	30	100	65	10	20/16	29	26	22	38	35	28	42	60	25°
B7 - 40 x 25	**1114058**	40	118	75,5	12,5	25/20	34	35	30	48	42,5		22	44	
B7 - 50 x 32	**1114057**	50	130	80	16	32/25	41	42	35	60	50		30	55	
B7 - 60 x 32	**1114056**	60	145	82,5	16	32/25	41	46	42,5	62,5	62,5		30	60	

Резцедержатели радиальные перевернутые DIN 69 880 Форма **B8** левые, длинное исполнение

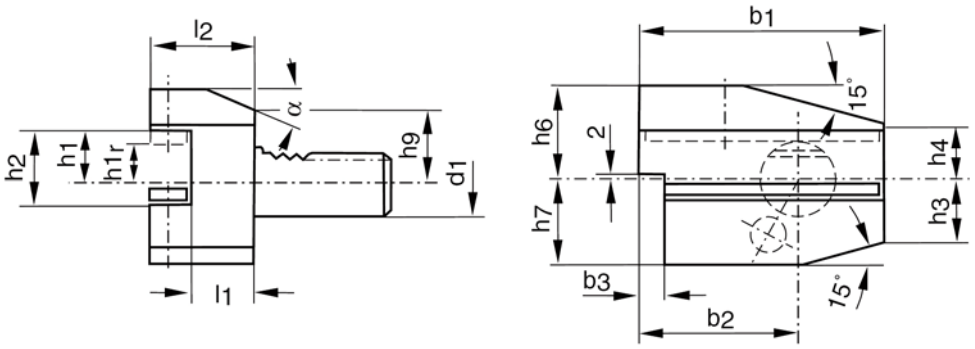

Наименование	Ид. №	d_1	b_1	b_2	b_3	h_1/h_{1r}	h_2	h_3	h_4	h_6	h_7	h_9	$l_1^{+0,5}$	l_2	α
B8 - 16 x 12	**1114055**	16	58	39	5	12	17	15	15	22	20	19	13	24	30°
B8 - 16 x 12	**1114054**	16	58	39	5	12	17	15	15	22	20	19	23	34	30°
B8 - 20 x 16	**1114053**	20	75	50	7	16/12	22	19	19	30	25	23	16	30	30°
B8 - 20 x 16	**1114052**	20	75	50	7	16/12	22	19	19	30	25	23	26	40	30°
B8 - 25 x 16	**1114051**	25	75	50	7	16/12	22	22,5	22,5	30	25	25	16	30	30°
B8 - 25 x 16	**1114050**	25	75	50	7	16/12	22	22,5	22,5	30	25	25	26	40	30°
B8 - 30 x 20	**1114049**	30	100	65	10	20/16	29	26	22	38	35	28	22	40	25°
B8 - 30 x 20	**1114048**	30	100	65	10	20/16	29	26	22	38	35	28	42	60	25°
B8 - 40 x 25	**1114047**	40	118	75,5	12,5	25/20	34	35	30	48	42,5		22	44	
B8 - 50 x 32	**1114046**	50	130	80	16	32/25	41	42	35	60	50		30	55	
B8 - 60 x 32	**1114045**	60	145	82,5	16	32/25	41	46	42,5	62,5	62,5		30	60	

Резцедержатели осевые DIN 69 880 Форма **C1** правые

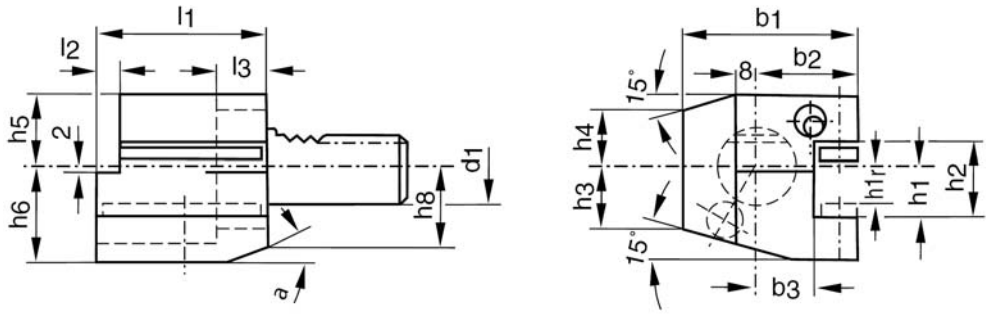

Наименование	Ид. №	d_1	b_1	b_2	$b_3^{+0,5}$	h_1/h_{1r}	h_2	h_3	h_4	h_5	h_6	h_8	l_1	l_2	l_3	α
C1 - 16 x 12	**1114044**	16	43	24	13	12	17	15	15	20	22	19	44	5	20	30°
C1 - 20 x 16	**1114043**	20	52	27	13	16/12	22	19	19	25	30	23	55	7	30	30°
C1 - 25 x 16	**1114041**	25	58	33	19	16/12	22	22,5	22,5	25	30	25	55	7	20	30°
C1 - 30 x 20	**1114040**	30	70	35	17	20/16	29	26	22	28	38	30	70	10	30	25°
C1 - 40 x 25	**1114039**	40	85	42,5	20,5	25/20	34	35	30	32,5	48		85	12,5	30	
C1 - 50 x 32	**1114038**	50	100	50	25,5	32/25	41	42	35	35	60		100	16	40	
C1 - 60 x 32	**1114037**	60	125	62,5	32,5	32/25	41	46	42,5	42,5	62,5		125	16	40	

Резцедержатели осевые DIN 69 880 Форма **C2** левые

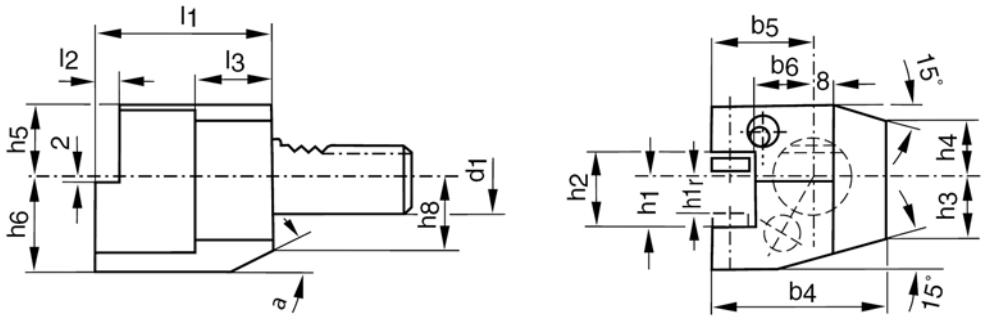

Наименование	Ид. №	d_1	b_4	b_5	$b_6^{+0,5}$	h_1/h_{1r}	h_2	h_3	h_4	h_5	h_6	h_8	l_1	l_2	l_3	α
C2 - 16 x 12	**1114036**	16	43	24	13	12	17	15	15	20	22	19	44	5	20	30°
C2 - 20 x 16	**1114035**	20	65	40	26	16/12	22	19	19	25	30	23	50		30	30°
C2 - 25 x 16	**1114034**	25	58	33	19	16/12	22	22,5	22,5	25	30	25	55	7	20	30°
C2 - 30 x 20	**1114033**	30	76	41	23	20/16	29	26	22	28	38	30	70	10	30	25°
C2 - 40 x 25	**1114032**	40	90	47,5	25,5	25/20	34	35	30	32,5	48		85	12,5	30	
C2 - 50 x 32	**1114031**	50	105	55	30,5	32/25	41	42	35	35	60		100	16	40	
C2 - 60 x 32	**1114030**	60	125	62,5	32,5	32/25	41	46	42,5	42,5	62,5		125	16	40	

Резцедержатели осевые перевернутые DIN 69 880 Форма **C3** правые

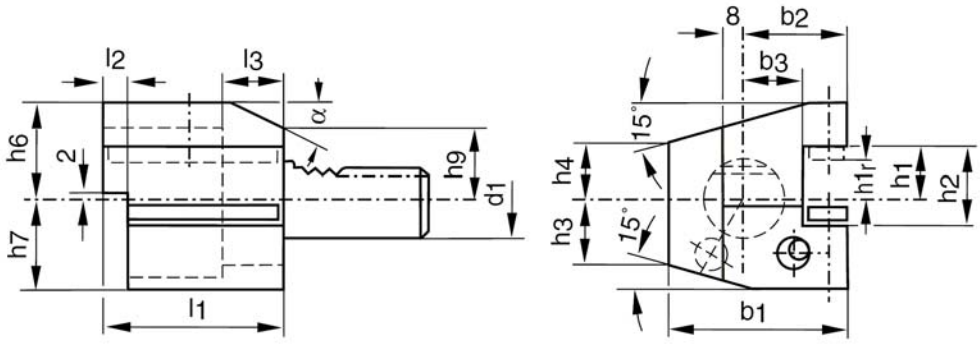

Наименование	Ид. №	d_1	b_1	b_2	$b_3^{+0,5}$	h_1/h_{1r}	h_2	h_3	h_4	h_6	h_7	h_9	l_1	l_2	l_3	α
C3 - 16 x 12	**1114029**	16	43	24	13	12	17	15	15	22	20		44	5	20	30°
C3 - 20 x 16	**1114028**	20	52	27	13	16/12	22	19	19	30	25	23	55	7	30	30°
C3 - 25 x 16	**1114026**	25	58	33	19	16/12	22	22,5	22,5	30	25	25	55	7	30	30°
C3 - 30 x 20	**1114025**	30	70	35	17	20/16	29	26	22	38	35	28	70	10	30	25°
C3 - 40 x 25	**1114024**	40	85	42,5	20,5	25/20	34	35	30	48	42,5		85	12,5	30	
C3 - 50 x 32	**1114023**	50	100	50	25,5	32/25	41	42	35	60	50		100	16	40	
C3 - 60 x 32	**1114022**	60	125	62,5	32,5	32/25	41	46	42,5	62,5	62,5		125	16	40	

Резцедержатели осевые перевернутые DIN 69 880 Форма **C4** левые

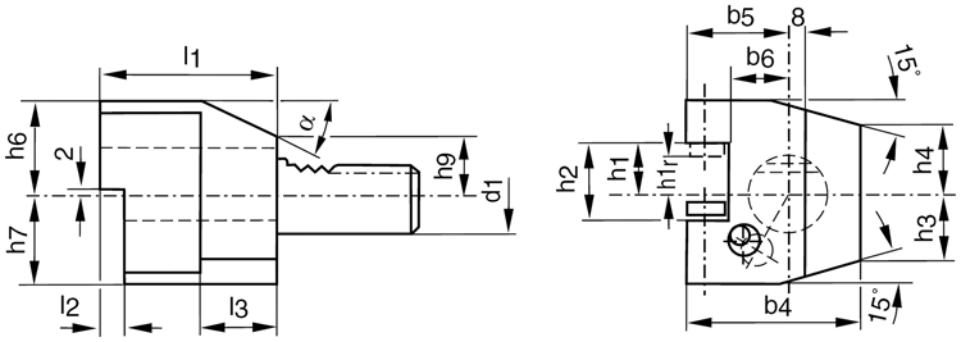

Наименование	Ид. №	d_1	b_4	b_5	$b_6^{+0,5}$	h_1/h_{1r}	h_2	h_3	h_4	h_6	h_7	h_9	l_1	l_2	l_3	α
C4 - 16 x 12	**1114021**	16	43	24	13	12	17	15	15	22	20		44	5	20	30°
C4 - 20 x 16	**1114020**	20	65	40	26	16/12	22	19	19	30	25	23	50		30	30°
C4 - 25 x 16	**1114019**	25	58	33	19	16/12	22	22,5	22,5	30	25	25	55	7	20	30°
C4 - 30 x 20	**1114018**	30	76	41	23	20/16	29	26	22	38	35	28	70	10	30	25°
C4 - 40 x 25	**1114017**	40	90	47,5	25,5	25/20	34	35	30	48	42,5		85	12,5	30	
C4 - 50 x 32	**1114016**	50	105	55	30,5	32/25	41	42	35	60	50		100	16	40	
C4 - 60 x 32	**1114015**	60	125	62,5	32,5	32/25	41	46	42,5	62,5	62,5		125	16	40	

Резцедержатели универсальные DIN 69 880 Форма **D1**

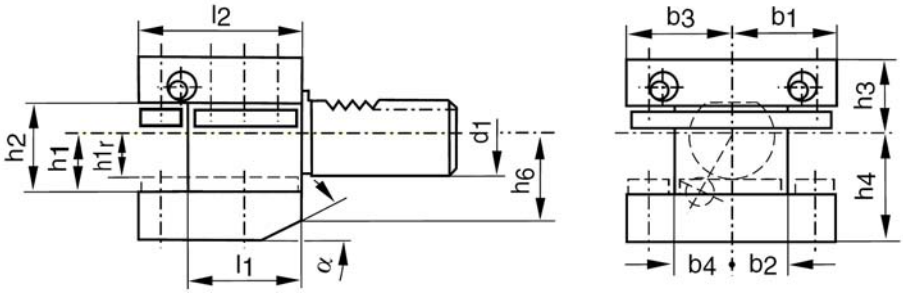

Наименование	Ид. №	d_1	h_1/h_{1r}	b_1	$b_2^{+0,5}$	b_3	$b_4^{+0,5}$	h_2	h_3	h_4	h_6	$l_1^{+0,5}$	l_2	α
D1 - 25 x 16	**1114014**	25	16/12	33	19	33	19	22	25	30	25	34	48	30°
D1 - 30 x 20	**1114013**	30	20/16	35	17	41	23	29	28	38	30	42	60	25°
D1 - 40 x 25	**1114012**	40	25/20	42,5	20,5	47,5	25,5	34	32,5	48		50	72	
D1 - 50 x 32	**1114011**	50	32/25	50	25,5	55	30,5	41	35	60		60	85	
D1 - 60 x 32	**1114010**	60	32/25	57,5	32,5	57,5	32,5	41	42,5	62,5		85	110	

Резцедержатели универсальные перевернутые DIN 69 880 Форма **D2**

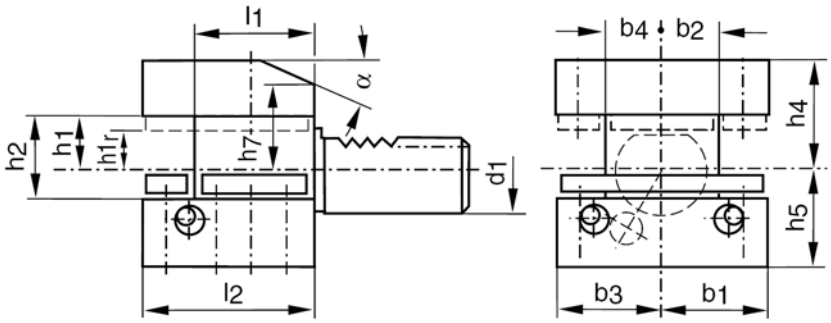

Наименование	Ид. №	d_1	h_1/h_{1r}	b_1	$b_2^{+0,5}$	b_3	$b_4^{+0,5}$	h_2	h_4	h_5	h_7	$l_1^{+0,5}$	l_2	α
D2 - 25 x 16	**1114009**	25	16/12	33	19	33	19	22	30	25	25	34	48	30°
D2 - 30 x 20	**1114008**	30	20/16	35	17	41	23	29	38	35	28	42	60	30°
D2 - 40 x 25	**1114007**	40	25/20	42,5	20,5	47,5	25,5	34	48	42,5		50	72	
D2 - 50 x 32	**1114006**	50	32/25	50	25,5	55	30,5	41	60	50		60	85	
D2 - 60 x 32	**1114005**	60	32/25	57,5	32,5	57,5	32,5	41	62,5	62,5		85	110	

Держатель для расточных резцов DIN 69 880 6 Форма **E2**

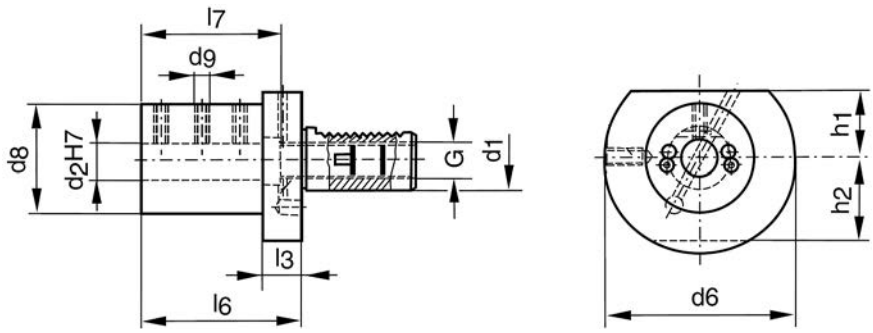

Наименование	Ид. №	d_1	d_2 [1)]	d_6	d_8	d_9	h_1	h_2	l_3	l_6	l_7	G
E2 - 16 x 6	**1114625**	16	6	40	32	M6	18	18	13	44	34	M8x1
E2 - 16 x 8	**1114004**	16	8	40	32	M6	18	18	13	44	34	M8x1
E2 - 16 x 10	**1114003**	16	10	40	32	M6	18	18	13	44	34	M8x1
E2 - 16 x 12	**1114002**	16	12	40	40	M8	18	18		44	34	M8x1
E2 - 16 x 16	**1114001**	16	16	40	40	M8	18	18		44	34	M8x1
E2 - 20 x 8	**1114000**	20	8	50	40	M8	23	23	18	50	41	M10x1
E2 - 20 x 10	**1113999**	20	10	50	40	M8	23	23	18	50	41	M10x1
E2 - 20 x 12	**1113998**	20	12	50	40	M8	23	23	18	50	41	M10x1
E2 - 20 x 16	**1113997**	20	16	50	40	M8	23	23	18	50	41	M10x1
E2 - 20 x 20	**1113996**	20	20	50	50	M8	23	23		50	41	M10x1
E2 - 20 x 25	**1113995**	20	25	50	50	M8	23	23		60	51	M10x1
E2 - 25 x 8	**1113994**	25	8	58	40	M8	25	25	18	50	41	M14x1,5
E2 - 25 x 10	**1113993**	25	10	58	40	M8	25	25	18	50	41	M14x1,5
E2 - 25 x 12	**1113992**	25	12	58	40	M8	25	25	18	50	41	M14x1,5
E2 - 25 x 16	**1113991**	25	16	58	40	M8	25	25	18	50	41	M14x1,5
E2 - 25 x 20	**1113990**	25	20	58	58	M8	25	25		50	41	M14x1,5
E2 - 25 x 25	**1113989**	25	25	58	58	M8	25	25		60	51	M14x1,5
E2 - 30 x 8	**1113988**	30	8	68	55	M8	28	30	22	60	51	M18x1,5
E2 - 30 x 10	**1113987**	30	10	68	55	M8	28	30	22	60	51	M18x1,5
E2 - 30 x 12	**1113986**	30	12	68	55	M8	28	30	22	60	51	M18x1,5
E2 - 30 x 16	**1113985**	30	16	68	55	M8	28	30	22	60	51	M18x1,5
E2 - 30 x 20	**1113984**	30	20	68	55	M8	28	30	22	60	51	M18x1,5
E2 - 30 x 25	**1113983**	30	25	68	55	M8	28	30	22	60	51	M18x1,5
E2 - 30 x 32	**1113982**	30	32	68	68	M8	28	30		75	61	M18x1,5
E2 - 40 x 8	**1113981**	40	8	83	55	M8	32,5		22	75	61	M22x1,5
E2 - 40 x 10	**1113980**	40	10	83	55	M8	32,5		22	75	61	M22x1,5
E2 - 40 x 12	**1113979**	40	12	83	55	M8	32,5		22	75	61	M22x1,5
E2 - 40 x 16	**1113978**	40	16	83	55	M10	32,5		22	75	61	M22x1,5
E2 - 40 x 20	**1113977**	40	20	83	55	M10	32,5		22	75	61	M22x1,5
E2 - 40 x 25	**1113976**	40	25	83	55	M10	32,5		22	75	61	M22x1,5
E2 - 40 x 32	**1113975**	40	32	83	83	M10	32,5			75	61	M22x1,5
E2 - 40 x 40	**1113974**	40	40	83	83	M10	32,5			90	76	M22x1,5
E2 - 50 x 12	**1113973**	50	12	98	68	M12	35		30	90	76	M28x1,5
E2 - 50 x 16	**1113972**	50	16	98	68	M12	35		30	90	76	M28x1,5
E2 - 50 x 20	**1113971**	50	20	98	68	M12	35		30	90	76	M28x1,5
E2 - 50 x 25	**1113970**	50	25	98	68	M12	35		30	90	76	M28x1,5
E2 - 50 x 32	**1113969**	50	32	98	68	M12	35		30	90	76	M28x1,5
E2 - 50 x 40	**1113968**	50	40	98	98	M12	35			90	76	M28x1,5
E2 - 50 x 50	**1113967**	50	50	98	98	M12	35			100	86	M28x1,5
E2 - 60 x 16	**1113966**	60	16	123	68	M12	42,5		30	90	76	M42x1,5
E2 - 60 x 20	**1113965**	60	20	123	68	M12	42,5		30	90	76	M42x1,5
E2 - 60 x 25	**1113964**	60	25	123	68	M12	42,5		30	90	76	M42x1,5
E2 - 60 x 32	**1113963**	60	32	123	68	M12	42,5		30	90	76	M42x1,5
E2 - 60 x 40	**1113962**	60	40	123	98	M12	42,5		30	90	76	M42x1,5
E2 - 60 x 50	**1113961**	60	50	123	98	M12	42,5		30	100	86	M42x1,5

1) **Держатели с другими параметрами d^2 по запросу**

Держатели для сверл СМП DIN 69 880 Форма **E1** с внутренним подводом СОЖ

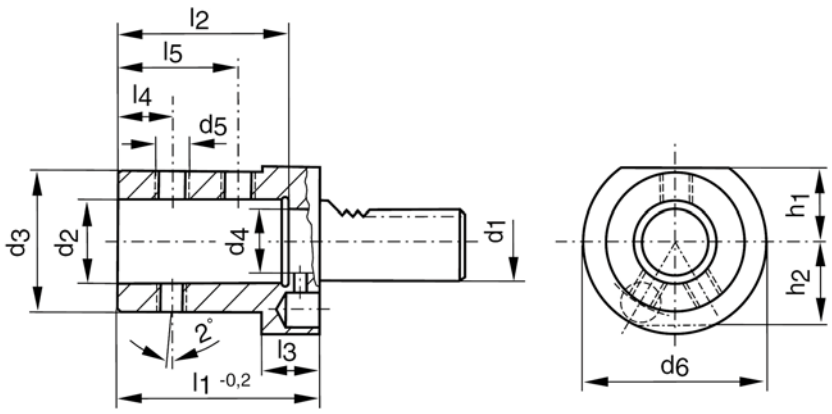

Наименование	Ид. №	d_1	d_2	d_3	d_4	d_5	d_6	h_1	h_2	l_1	l_2	l_3	l_4	l_5
			H6							0-0,2				
E1 - 20 x 16	**1113641**	20	16	36	12	M10x1	50	23	23	67	54	18	15	35
E1 - 20 x 20	**1114120**	20	20	40	12	M10x1	50	23	23	67	54	18	15	35
E1 - 20 x 25	**1114122**	20	25	45	17	M12x1	50	23	23	71	59	18	17	40
E1 - 25 x 16	**1114124**	25	16	36	12	M10x1	58	25	25	67	54	18	15	35
E1 - 25 x 20	**1114126**	25	20	40	12	M10x1	58	25	25	67	54	18	15	35
E1 - 25 x 25	**1114128**	25	25	45	17	M12x1	58	25	25	71	59	18	17	40
E1 - 30 x 16	**1114130**	30	16	36	12	M10x1	68	28	30	67	54	22	15	35
E1 - 30 x 20	**1114132**	30	20	40	12	M10x1	68	28	30	67	54	22	15	35
E1 - 30 x 25	**1114133**	30	25	45	17	M12x1	68	28	30	71	59	22	17	40
E1 - 30 x 32	**1114135**	30	32	52	24	M12x1	68	28	30	75	63	22	20	44
E1 - 30 x 40	**1114137**	30	40	65	32	M16x1	68	28	30	90	73	22	22	50
E1 - 40 x 16	**1114139**	40	16	36	12	M10x1	83	32,5		67	54	22	15	35
E1 - 40 x 20	**1114141**	40	20	40	12	M10x1	83	32,5		67	54	22	15	35
E1 - 40 x 25	**1114143**	40	25	45	17	M12x1	83	32,5		75	59	22	17	40
E1 - 40 x 32	**1114145**	40	32	52	24	M12x1	83	32,5		75	63	22	20	44
E1 - 40 x 40	**1114147**	40	40	64,5	32	M16x1	83	32,5		90	73	22	22	50
E1 - 40 x 50	**1114149**	40	50	75	32	M16x1	83	32,5		100	83	30	24	60
E1 - 50 x 20	**1114151**	50	20	40	12	M10x1	98	35		67	54	30	15	35
E1 - 50 x 25	**1114153**	50	25	45	17	M12x1	98	35		80	59	30	17	40
E1 - 50 x 32	**1114155**	50	32	52	24	M12x1	98	35		80	63	30	20	44
E1 - 50 x 40	**1114157**	50	40	65	32	M16x1	98	35		90	73	30	22	50
E1 - 50 x 50	**1114159**	50	50	75	42	M16x1	98	35		100	83	30	24	60
E1 - 60 x 20	**1114117**	60	20	40	12	M10x1	123	42,5		80	54	30	15	35
E1 - 60 x 25	**1114160**	60	25	45	17	M12x1	123	42,5		80	59	30	17	40
E1 - 60 x 32	**1114161**	60	32	52	24	M12x1	123	42,5		80	63	30	20	44
E1 - 60 x 40	**1114162**	60	40	65	32	M16x1	123	42,5		90	73	30	22	50
E1 - 60 x 50	**1114163**	60	50	75	42	M16x1	123	42,5		100	83	30	24	60

Переходные втулки для инструмента с цилиндричнским хвостовиком

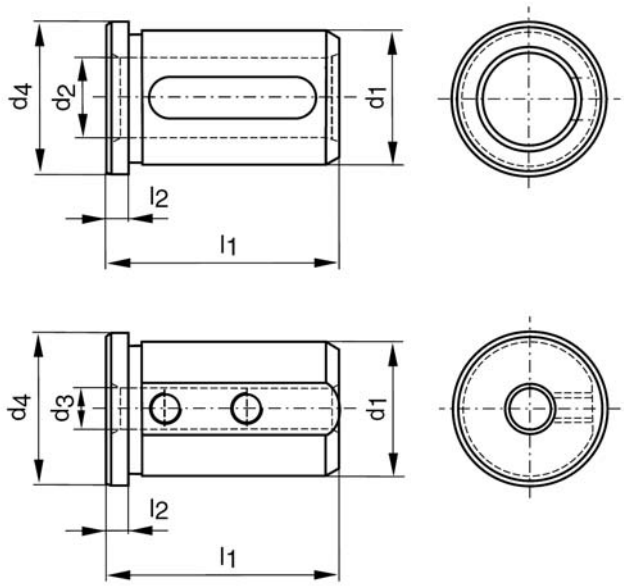

Ид. №	d_1	d_2 [1)]	d_3	d_4	l_1	l_2
1100237	25		6	29	50	4
1100238	25		8	29	50	4
1100239	25		10	29	50	4
1100240	25		12	29	50	4
1100241	25	16		29	50	4
1100242	25	20		29	50	4
1100243	32		6	36	58	5
1100244	32		8	36	58	5
1100245	32		10	36	58	5
1100246	32		12	36	58	5
1100247	32	16		36	58	5
1100248	32	20		36	58	5
1100249	32	25		36	58	5
1107650	40		8	44	58	5
1107651	40		10	44	58	5
1107652	40		12	44	58	5
1107653	40	16		44	58	5
1107654	40	20		44	58	5
1107655	40	25		44	58	5
1107656	40	32		44	58	5
1107657	50		12	54	75	5
1107658	50	16		54	75	5
1107659	50	20		54	75	5
1107660	50	25		54	75	5
1107661	50	32		54	75	5
1107662	50	40		54	75	5

1) Другие параметры d^2 по запросу

Цанговые патроны DIN 69 880 Форма **E3/E4** для различных цанг

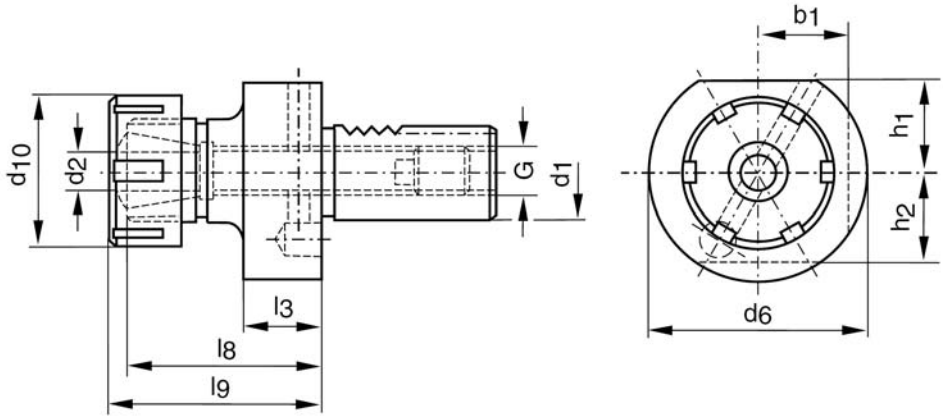

Наименование	*Ид. №*	d_1	d_2	d_6	d_{10}	b_1	l_3	l_8	l_9	h_1	h_2	G	Тип цанги
Форма E4													
E4 - 16 x 16	**1113872**	16	0,5 - 10	40	28		13	30	40	18	18	M8x1	426E
E4 - 16 x 20	**1113873**	16	1 - 13	40	35		13	32,5	44	18	18	M8x1	428E
E4 - 20 x 16	**1113874**	20	0,5 - 10	50	28		18	30	40	23	23	M10x1	426E
E4 - 20 x 25	**1113875**	20	1 - 16	50	42		18	38	50	23	23	M10x1	430E
E4 - 20 x 32	**1113876**	20	2 - 20	50	50		18	49	62	23	23	M10x1	470E
E4 - 20 x 40	**1113877**	20	3 - 26	50	63		22	52	66	23	23	M10x1	472E
E4 - 25 x 25	**1113878**	25	1 - 16	58	42		18	45	57	25	25	M14x1,5	430E
E4 - 25 x 32	**1113879**	25	2 - 20	58	50		18	49	62	25	25	M14x1,5	470E
E4 - 30 x 25	**1113880**	30	1 - 16	68	42	30	22	45	57	28	30	M18x1,5	430E
E4 - 30 x 32	**1113881**	30	2 - 20	68	50	30	22	49	62	28	30	M18x1,5	470E
E4 - 30 x 40	**1113882**	30	3 - 26	68	63	30	22	56	70	28	30	M18x1,5	472E
E4 - 40 x 25	**1113883**	40	1 - 16	83	42		22	50	62	32,5		M22x1,5	430E
E4 - 40 x 32	**1113884**	40	2 - 20	83	50		22	49	62	32,5		M22x1,5	470E
E4 - 40 x 40	**1113885**	40	3 - 26	83	63		22	61	75	32,5		M22x1,5	472E
E4 - 50 x 40	**1113886**	50	3 - 26	98	63		30	61	75	35		M28x1,5	472E
E4 - 60 x 40	**1113887**	60	3 - 26	123	63		30	61	75	42,5		M42x1,5	472E
Форма E3													
E3 - 20 x 16	**1113861**	20	1,5 - 16	50	43		18	42	57	23	23	M10x1	415E
E3 - 25 x 16	**1113862**	25	1,5 - 16	58	43		18	42	57	25	25	M14x1,5	415E
E3 - 30 x 16	**1113863**	30	1,5 - 16	68	43	30	22	42	57	28	30	M18x1,5	415E
E3 - 30 x 25	**1113864**	30	1,5 - 25	68	60	30	22	59	75	28	30	M18x1,5	462E
E3 - 40 x 25	**1113866**	40	1,5 - 25	83	60		22	59	75	32,5		M22x1,5	462E
E3 - 40 x 32	**1113867**	40	3,5 - 32	83	72		22	73	90	32,5		M22x1,5	467E
E3 - 50 x 25	**1113868**	50	1,5 - 25	98	60		30	59	75	35		M28x1,5	462E
E3 - 50 x 32	**1113869**	50	3,5 - 32	98	72		30	73	90	35		M28x1,5	467E
E3 - 60 x 32	**1113870**	60	3,5 - 32	123	72		30	73	90	42,5		M42x1,5	467E
E3 - 60 x 40	**1113871**	60	9,5 - 40	123	85		30	82	100	42,5		M42x1,5	468E

Примечания

Цанги DIN 6499 Форма **B** (класс 2)

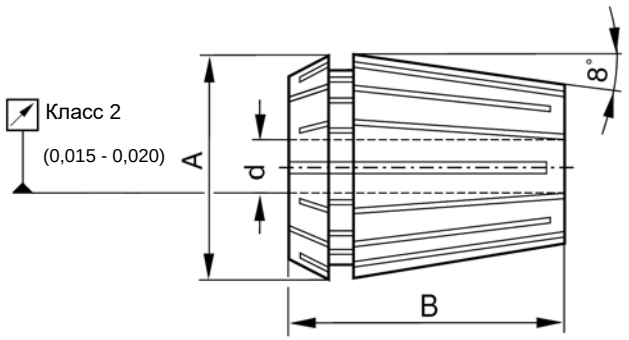

Размер	4008E Форма B 11	424E Форма B 12	426E Форма B 16	428E Форма B 20	430E Форма B 25	470E Форма B 32	472E Форма B 40	477E Форма B 50
	A=11,5; B=18	A=11,8; B=19,5	A=17; B=27,5	A=21; B=31,5	A=26; B=34	A=33; B=40	A=41; B=46	A=52; B=60
Набор Ид. №	**1118254**	**1118255**	**1118256**	**1118257**	**1118244**	**1118258**	**1118259**	**1118260**
Ø d	**Ид. №**	**Ид. №**	**Ид. №**	**Ид. №**	**Ид. №**	**Ид. №**	**Ид. №**	**Ид. №**
1,0	**1115019**	**1114177**	**1115033**					
1,5	**1115020**	**1114178**						
2,0	**1115021**	**1114179**	**1115034**	**1115043**	**1115055**			
2,5	**1115022**	**1114180**						
3,0	**1115023**	**1114181**	**1115035**	**1115044**	**1115056**	**1115070**		
3,5	**1115024**							
4,0	**1115025**	**1114182**	**1115036**	**1115045**	**1115057**	**1115071**	**1115088**	
4,5	**1115026**							
5,0	**1115027**	**1114186**	**1115037**	**1115046**	**1115058**	**1115072**	**1115089**	
5,5	**1115028**							
6,0	**1115029**	**1114187**	**1115038**	**1115047**	**1115059**	**1115073**	**1115090**	
6,5	**1115030**							
7,0	**1115031**	**1114188**	**1115039**	**1115048**	**1115060**	**1115074**	**1115091**	
7,5								
8,0			**1115040**	**1115049**	**1115061**	**1115075**	**1115092**	
8,5								
9,0			**1115041**	**1115050**	**1115062**	**1115076**	**1115093**	
9,5								
10,0			**1115042**	**1115051**	**1115063**	**1115077**	**1115094**	
10,5								
11,0				**1115052**	**1115064**	**1115078**	**1115095**	
11,5								
12,0				**1115053**	**1115065**	**1115079**	**1115096**	**1115111**
12,5								
13,0				**1115054**	**1115066**	**1115080**	**1115097**	
13,5								
14,0					**1115067**	**1115081**	**1115098**	**1115112**
14,5								

Размер	4008E Форма B 11	424E Форма B 12	426E Форма B 16	428E Форма B 20	430E Форма B 25	470E Форма B 32	472E Форма B 40	477E Форма B 50
	A=11,5; B=18	A=11,8; B=19,5	A=17; B=27,5	A=21; B=31,5	A=26; B=34	A=33; B=40	A=41; B=46	A=52; B=60
Набор Ид. №	**1118254**	**1118255**	**1118256**	**1118257**	**1118244**	**1118258**	**1118259**	**1118260**
Ø d[1]	**Ид. №**	**Ид. №**	**Ид. №**	**Ид. №**	**Ид. №**	**Ид. №**	**Ид. №**	**Ид. №**
15,0					**1115068**	**1115082**	**1115099**	
15,5								
16,0					**1115069**	**1115083**	**1115100**	**1115113**
16,5								
17,0						**1115084**	**1115101**	
17,5								
18,0						**1115085**	**1115102**	**1115114**
18,5								
19,0						**1115086**	**1115103**	
19,5								
20,0						**1115087**	**1115104**	**1115115**
20,5								
21,0							**1115105**	
21,5								
22,0							**1115106**	**1115116**
22,5								
23,0							**1115107**	
23,5								
24,0							**1115108**	**1115117**
24,5								
25,0							**1115109**	
25,5								
26,0							**1115110**	**1115118**
26,5								
27,0								
27,5								
28,0								**1115119**
28,5								
29,0								
29,5								
30,0								**1115120**
30,5								
31,0								
31,5								
32,0								**1115121**
32,5								
33,0								
34,0								**1115122**

Прецизионные цанги DIN 6499 Тип GER - HP Форма B (Биение < 5mμ)

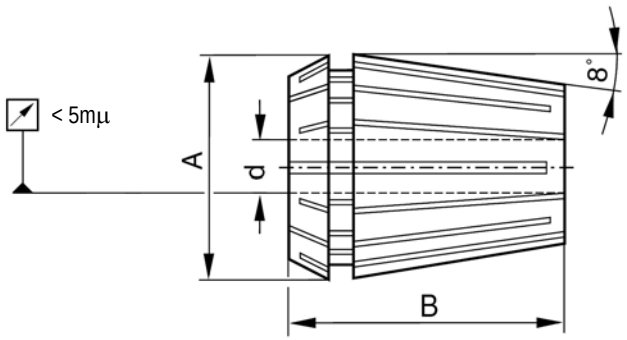

Размер	16	20	25	32	40
	A=17; B=27,5	A=21; B=31,5	A=26; B=34	A=33; B=40	A=41; B=46
Ø d	Ид. №	Ид. №	Ид. №	Ид. №	Ид. №
1,0	**1141529**				
1,5					
2,0	**1141530**	**1141543**	**1141555**		
2,5					
3,0	**1141531**	**1141544**	**1141556**	**1141570**	
3,5					
4,0	**1141532**	**1141545**	**1141557**	**1141571**	**1141588**
4,5					
5,0	**1141533**	**1141546**	**1141558**	**1141572**	**1141589**
5,5					
6,0	**1141534**	**1141547**	**1141559**	**1141573**	**1141590**
6,5					
7,0	**1141535**	**1141548**	**1141560**	**1141574**	**1141591**
7,5					
8,0	**1141536**	**1141549**	**1141561**	**1141575**	**1141592**
8,5					
9,0	**1141537**	**1141550**	**1141562**	**1141576**	**1141593**
9,5					
10,0	**1141538**	**1141551**	**1141563**	**1141577**	**1141594**
10,5					
11,0		**1141552**	**1141564**	**1141578**	**1141595**
11,5					
12,0		**1141553**	**1141565**	**1141579**	**1141596**
12,5					
13,0		**1141554**	**1141566**	**1141580**	**1141597**
13,5					
14,0			**1141567**	**1141581**	**1141598**
14,5					

Размер	16	20	25	32	40
	A=17; B=27,5	A=21; B=31,5	A=26; B=34	A=33; B=40	A=41; B=46
Ø d[1]	**Ид. №**	**Ид. №**	**Ид. №**	**Ид. №**	**Ид. №**
15,0			**1141568**	**1141582**	**1141599**
15,5					
16,0			**1141569**	**1141583**	**1141600**
16,5					
17,0				**1141584**	**1141601**
17,5					
18,0				**1141585**	**1141602**
18,5					
19,0				**1141586**	**1141603**
19,5					
20,0				**1141587**	**1141604**
20,5					
21,0					**1141605**
21,5					
22,0					**1141606**
22,5					
23,0					**1141607**
23,5					
24,0					**1141608**
24,5					
25,0					**1141609**
25,5					
26,0					**1141610**
26,5					
27,0					
27,5					
28,0					
28,5					
29,0					
29,5					
30,0					
30,5					
31,0					
31,5					
32,0					
32,5					
33,0					
34,0					

Цанги с уплотнением для СОЖ DIN 6499 Typ GER-D

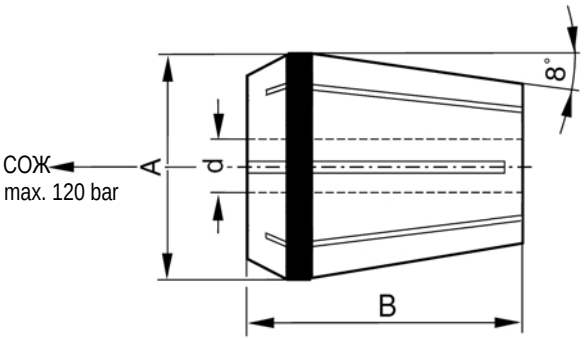

Размер	16	20	25	32	40
	A=17; B=27,5	A=21; B=31,5	A=26; B=34	A=33; B=40	A=41; B=46
Ø d	**Ид. №**	**Ид. №**	**Ид. №**	**Ид. №**	**Ид. №**
1,0					
1,5					
2,0		**1141442**	**1141454**		
2,5					
3,0	**1141433**	**1141443**	**1141455**	**1141469**	
3,5					
4,0	**1141435**	**1141444**	**1141456**	**1141470**	
4,5					
5,0	**1141436**	**1141445**	**1141457**	**1141471**	
5,5					
6,0	**1141437**	**1141446**	**1141458**	**1141472**	**1141489**
6,5					
7,0	**1141438**	**1141447**	**1141459**	**1141473**	**1141490**
7,5					
8,0	**1141439**	**1141448**	**1141460**	**1141474**	**1141491**
8,5					
9,0	**1141440**	**1141449**	**1141461**	**1141475**	**1141492**
9,5					
10,0	**1146950**	**1141450**	**1141462**	**1141476**	**1141493**
10,5					
11,0		**1141451**	**1141463**	**1141477**	**1141495**
11,5					
12,0		**1141452**	**1141464**	**1141478**	**1141496**
12,5					
13,0		**1141453**	**1141465**	**1141479**	**1141497**
13,5					
14,0			**1141466**	**1141480**	**1141498**
14,5					

Размер	16	20	25	32	40
	A=17; B=27,5	A=21; B=31,5	A=26; B=34	A=33; B=40	A=41; B=46
Ø d[1]	**Ид. №**	**Ид. №**	**Ид. №**	**Ид. №**	**Ид. №**
15,0			**1141467**	**1141481**	**1141499**
15,5					
16,0			**1141468**	**1141482**	**1141500**
16,5					
17,0				**1141483**	**1141501**
17,5					
18,0				**1141484**	**1141502**
18,5					
19,0				**1141485**	**1141503**
19,5					
20,0				**1141486**	**1141504**
20,5					
21,0					**1141505**
21,5					
22,0					**1141506**
22,5					
23,0					**1141507**
23,5					
24,0					**1141508**
24,5					
25,0					**1141509**
25,5					
26,0					**1141511**
26,5					
27,0					
27,5					
28,0					
28,5					
29,0					
29,5					
30,0					
30,5					
31,0					
31,5					
32,0					
32,5					
33,0					
34,0					

Резьбонарезные цанги DIN 6499

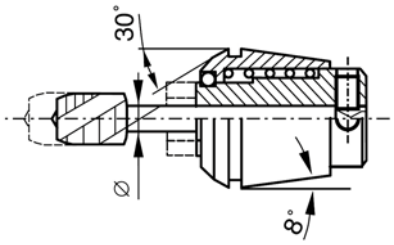

Ø	ET1-16 Ид. №	ET1-20 Ид. №	ET1-25 Ид. №	ET1-32 Ид. №	ET1-40 Ид. №
1,00	ET1-16100AL 1180611				
1,40	ET1-16140 1118062				
1,50	ET1-16150AL 1118063				
1,60	ET1-16160 1118064				
1,80	ET1-16180 1118065				
2,00	ET1-16200 1118066				
2,20	ET1-16220 1118067	ET1-20220 1117628			
2,24	ET1-16224 1118068	ET1-20224 1117629			
2,50	ET1-16250 1118069	ET1-20250 1117630	ET1-25250 1117646		
2,80	ET1-16280 1118070	ET1-20280 1117631	ET1-25280 1117647		
3,00	ET1-16300 1118071	ET1-20300 1117632	ET1-25300 1117648		
3,15	ET1-16315 1118072	ET1-20315 1117633	ET1-25315 1117649		
3,50	ET1-16350 1118073	ET1-20350 1117634	ET1-25350 1117650		
3,55	ET1-16355 1118074	ET1-20355 1117635	ET1-25355 1117651		
4,00	ET1-16400 1118075	ET1-20400 1117636	ET1-25400 1117652		
4,50	ET1-16450 1118076	ET1-20450 1117637	ET1-25450 1117653	ET1-32450 1117666	
5,00	ET1-16500 1118077	ET1-20500 1117638	ET1-25500 1117654	ET1-32500 1117667	

Ø	ET1-16 Ид. №	ET1-20 Ид. №	ET1-25 Ид. №	ET1-32 Ид. №	ET1-40 Ид. №
5,50	ET1-16550 1118078	ET1-20550 1117639	ET1-25550 1117655	ET1-321550 1117668	
5,60	ET1-16560 1118079	ET1-20560 1117640	ET1-25560 1117656	ET1-32560 1117669	
6,00	ET1-161600 1118080	ET1-20600 1117642	ET1-25600 1117657	ET1-32600 1117670	ET1-40600 1117685
6.20	ET1-16620 1118081	ET1-20620 1117643	ET1-25620 1117658	ET1-32620 1117671	ET1-40620 1117686
6,30	ET1-16630 1118082	ET1-20630 1117644	ET1-25630 1117659	ET1-32630 1117672	ET1-40630 1117687
7,00		ET1-20700 1117645	ET1-25700 1117660	ET1-32700 1117673	ET1-40700 1117688
7,10			ET1-25710 1117661	ET1-32710 1117674	ET1-40710 1117689
8,00			ET1-25800 1117662	ET1-32800 1117676	ET1-40800 1117690
8,50			ET1-25850 1117663	ET1-32850 1117677	ET1-40850 1117691
9,00			ET1-25900 1117664	ET1-32900 1117678	ET1-40900 1117692
10,0			ET1-25100 1117665	ET1-32100 1117679	ET1-40100 1117693
10,50				ET1-32105 1117680	ET1-40105 1117694
11,00				ET1-32110 1117681	ET1-40110 1117695
11,20				ET1-32112 1117682	ET1-40112 1117696
12,00				ET1-32120 1117683	ET1-40120 1117697
12,50				ET1-32125 1117684	ET1-40125 1117698
14,00					ET1-40140 1117699
15,00					ET1-40150 1117700
16,00					ET1-40160 1117701
17,00					ET1-40170 1117702
18,00					
20,00					
22,00					

МПЛ Инжиниринг

Уплотнительные шайбы для зажимных гаек Тип Zeta с отверстием

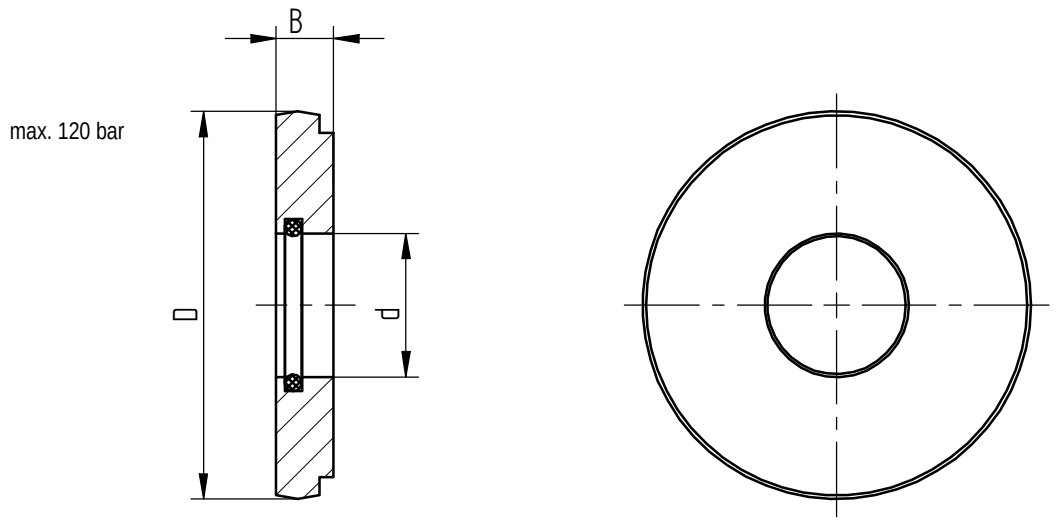

Размер	16	20	25	32	40
	D=13; B=4	D=16; B=4	D=21; B=4	D=27; B=4	D=33,5; B=4
Ø d	Ид. №	Ид. №	Ид. №	Ид. №	Ид. №
3,0	**1146931**	**1141639**	**1141662**	**1141691**	**1145310**
3,5	**1146932**	**1141640**	**1141663**	**1141692**	**1145311**
4,0	**1146933**	**1141642**	**1141664**	**1141693**	**1145312**
4,5	**1146934**	**1141643**	**1141665**	**1141694**	**1145313**
5,0	**1146935**	**1141644**	**1141666**	**1141695**	**1145314**
5,5	**1146936**	**1141645**	**1141667**	**1141696**	**1145315**
6,0	**1146937**	**1141647**	**1141668**	**1141697**	**1145316**
6,5	**1146938**	**1141648**	**1141669**	**1141698**	**1145317**
7,0	**1146939**	**1141649**	**1141670**	**1141699**	**1145318**
7,5	**1146940**	**1141650**	**1141671**	**1141700**	**1145319**
8,0	**1146941**	**1141651**	**1141672**	**1141701**	**1145320**
8,5	**1146942**	**1141652**	**1141673**	**1141702**	**1145321**
9,0	**1146943**	**1141653**	**1141674**	**1141703**	**1145322**
9,5	**1146944**	**1141654**	**1141675**	**1141704**	**1145323**
10,0	**1146945**	**1141655**	**1141676**	**1141705**	**1145324**
10,5		**1141656**	**1141677**	**1141706**	**1145325**
11,0		**1141657**	**1141678**	**1141707**	**1145326**
11,5		**1141658**	**1141679**	**1141708**	**1145327**
12,0		**1141659**	**1141680**	**1141709**	**1145328**
12,5		**1141660**	**1141682**	**1141710**	**1145329**
13,0		**1141661**	**1141683**	**1141711**	**1145330**
13,5			**1141684**	**1141712**	**1145331**
14,0			**1141685**	**1141713**	**1145332**
14,5			**1141687**	**1141714**	**1145333**

Размер	16	20	25	32	40
	D=13; B=4	D=16; B=4	D=21; B=4	D=27; B=4	D=33,5; B=4
Ø d	**Ид. №**	**Ид. №**	**Ид. №**	**Ид. №**	**Ид. №**
15,0			**1141688**	**1141715**	**1145334**
15,5			**1141689**	**1141716**	**1145335**
16,0			**1141690**	**1141717**	**1145336**
16,5				**1141718**	**1145337**
17,0				**1141719**	**1145338**
17,5				**1141720**	**1145339**
18,0				**1141721**	**1145340**
18,5				**1141722**	**1145341**
19,0				**1141723**	**1145342**
19,5				**1145304**	**1145343**
20,0				**1145309**	**1145344**
20,5					**1145345**
21,0					**1145346**
21,5					**1145347**
22,0					**1145348**
22,5					**1145349**
23,0					**1145350**
23,5					**1145351**
24,0					**1145352**
24,5					**1145353**
25,0					**1145354**
25,5					**1145355**
26,0					**1145356**
26,5					
27,0					
27,5					
28,0					
28,5					
29,0					
29,5					
30,0					
30,5					
31,0					
31,5					
32,0					
32,5					
33,0					
34,0					

Цанги DIN 6388 Форма **B**

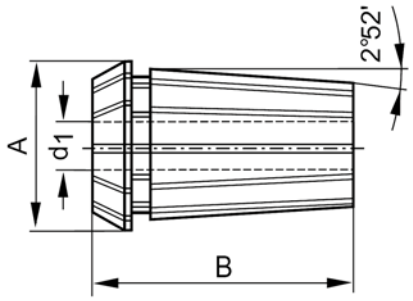

Размер	025 415E Форма B 16 A=25,5; B=40	035 462E Форма B 25 A=35,5; B=52	044 467E Форма B 32 A=44; B=60	052 468E Форма B 40 A=52,7; B=68
Набор Ид. №	**1118263**	**1118264**	**1118265**	**1118266**
Ø d_1	**Ид. №**	**Ид. №**	**Ид. №**	**Ид. №**
2,0	**1115018**	**1115150**		
2,5	**1115032**	**1115151**		
3,0	**1115123**	**1115152**		
3,5	**1115124**	**1115153**		
4,0	**1115125**	**1115154**	**1115197**	
4,5	**1115126**	**1115155**	**1115198**	
5,0	**1115127**	**1115156**	**1115199**	
5,5	**1115128**	**1115157**	**1115200**	
6,0	**1115129**	**1115158**	**1115201**	
6,5	**1115130**	**1115159**	**1115202**	
7,0	**1115131**	**1115160**	**1115203**	
7,5	**1115132**	**1115161**	**1115204**	
8,0	**1115133**	**1115162**	**1115205**	
8,5	**1115134**	**1115163**	**1115206**	
9,0	**1115135**	**1115164**	**1115207**	
9,5	**1115136**	**1115165**	**1115208**	
10,0	**1115137**	**1115166**	**1115209**	**1115254**
10,5	**1115138**	**1115167**	**1115210**	**1115255**
11,0	**1115139**	**1115168**	**1115211**	**1115256**
11,5	**1115140**	**1115169**	**1115212**	**1115257**
12,0	**1115141**	**1115170**	**1115213**	**1115258**
12,5	**1115142**	**1115171**	**1115214**	**1115259**
13,0	**1115143**	**1115172**	**1115215**	**1115260**
13,5	**1115144**	**1115173**	**1115216**	
14,0	**1115145**	**1115174**	**1115217**	**1115262**
14,5	**1115146**	**1115175**	**1115218**	**1115263**
15,0	**1115147**	**1115176**	**1115219**	**1115264**
15,5	**1115148**	**1115177**	**1115220**	**1115265**
16,0	**1115149**	**1115178**	**1115221**	**1115266**
16,5		**1115179**	**1115222**	**1152671**
17,0		**1115180**	**1115223**	**1115268**
17,5		**1115181**	**1115224**	**1115269**
18,0		**1115182**	**1115225**	**1115270**

Размер	025 415E Form B 16 A=25,5; B=40	035 462E Form B 25 A=35,5; B=52	044 467E Form B 32 A=44; B=60	052 468E Form B 40 A=52,7; B=68
Набор Ид. №	**1118263**	**1118264**	**1118265**	**1118266**
Ø d_1	**Ид. №**	**Ид. №**	**Ид. №**	**Ид. №**
18,5		**1115183**	**1115226**	**1115271**
19,0		**1115184**	**1115227**	**1115272**
19,5		**1115185**	**1115228**	**1115273**
20,0		**1115186**	**1115229**	**1115274**
20,5		**1115187**	**1115230**	**1115275**
21,0		**1115188**	**1115231**	**1115276**
21,5		**1115189**	**1115232**	**1115277**
22,0		**1115190**	**1115233**	**1115278**
22,5		**1115191**	**1115234**	**1115279**
23,0		**1115192**	**1115235**	**1115280**
23,5		**1115193**	**1115236**	**1115281**
24,0		**1115194**	**1115237**	**1115282**
24,5		**1115195**	**1115238**	**1115283**
25,0		**1115196**	**1115239**	**1115284**
25,5			**1115240**	**1115285**
26,0			**1115241**	**1115286**
26,5			**1115242**	**1115287**
27,0			**1115243**	**1115288**
27,5			**1115244**	**1115289**
28,0			**1115245**	**1115290**
28,5			**1115246**	**1115291**
29,0			**1115247**	**1115292**
29,5			**1115248**	**1115293**
30,0			**1115249**	**1115294**
30,5			**1115250**	**1115295**
31,0			**1115251**	**1115296**
31,5			**1115252**	**1115297**
32,0			**1115253**	**1115298**
32,5				**1115299**
33,0				**1115300**
33,5				**1115301**
34.0				**1115302**
34,5				**1115303**
35,0				**1115304**
35,5				
36,0				**1115305**
36,5				**1115306**
37,0				**1115307**
37,5				**1115308**
38,0				**1115309**
38,5				**1115310**
39,0				**1115311**
39,5				**1115312**
40,0				**1115313**

Ключи

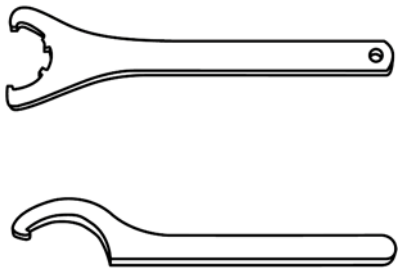

Наименование	*Для цанг*	Ид. №
225	430E	1038778
232	470E	1037869
240	472E	1059409
250	474E	1100061
416	415E	1038224
425	462E	1028245
432	467E	1044424
440	468E	1056056

Упоры регулируемые DIN 69 880

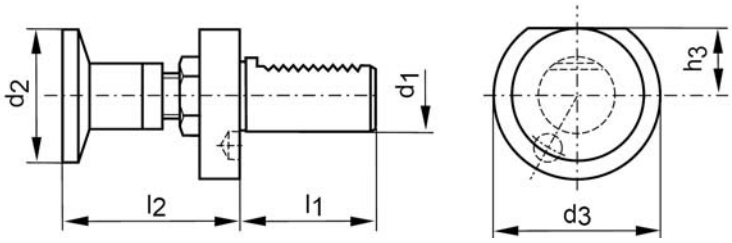

Ид. №	d_1	d_2	d_3	h_3	l_1	l_2
1116271	16	28	40	18	32	64
1114214	20	26	50	23	40	50-70
1114215	20	32	50	23	40	50-70
1114216	20	42	50	23	40	50-70
1114217	25	26	58	25	48	50-70
1114218	25	32	58	25	48	50-70
1114219	25	42	58	25	48	50-70
1114211	30	32	68	28	55	62-95
1114212	30	42	68	28	55	62-95
1114213	30	58	68	28	55	62-95
1114220	40	32	83	32,5	63	62-95
1114221	40	42	83	32,5	63	62-95
1114222	40	58	83	32,5	63	62-95

Держатели для инструмента с конусом Морзе DIN 69 880 Форма **F**

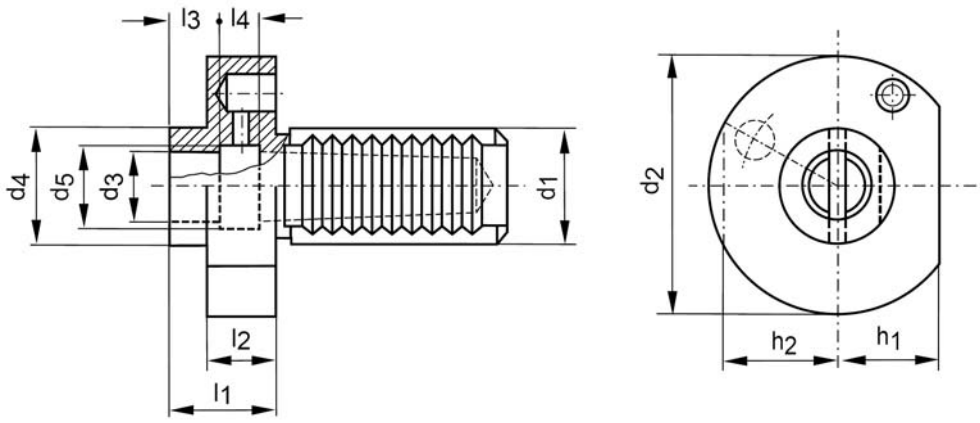

Наименование	Ид. №	d_1	MK	d_2	d_3	d_4	d_5	h_1	h_2	l_1	l_2	l_3	l_4
F16 - MK - DK1	**1114600**	16	1	40			13,5	18	18	43		16	12
F20 - MK - DK1	**1114601**	20	1	50	12,065		13,5	23	23	23		16	12
F20 - MK - DK2	**1114602**	20	2	50	17,780		19,5	23	23	55		20	12
F25 - MK - DK1	**1114603**	25	1	58	12,065		3	25	25	23		16	12
F25 - MK - DK2	**1114604**	25	2	58	17,780		5	25	25	27		20	12
F30 - MK - DK1	**1114605**	30	1	68	12,065		13,5	28	30	27		16	12
F30 - MK - DK2	**1114606**	30	2	68	17,780		19,5	28	30	27		20	12
F30 - MK - DK3	**1114607**	30	3	68	23,825		24,5	28	30	45		30	12
F40 - MK - DK1	**1114608**	40	1	83	31,267	55	13,5	32,5		36	22	16	12
F40 - MK - DK2	**1114609**	40	2	83	17,780	55	19,5	32,5		36	22	20	12
F40 - MK - DK3	**1114610**	40	3	83	23,825	58	24,5	32,5		36	22	30	12
F40 - MK - DK4	**1114611**	40	4	83	31,267	68	32	32,5		80	22	40	14
F50 - MK - DK2	**1114612**	50	2	98	17,780	55	19,5	35		36	30	20	12
F50 - MK - DK3	**1114613**	50	3	98	23,825	58	24,5	35		36	30	30	12
F50 - MK - DK4	**1114614**	50	4	98	31,267	68	32	35		50	30	40	14
F60 - MK - DK2	**1114615**	60	2	123	17,780	58	19,5	42,5		36	30	20	12
F60 - MK - DK3	**1114616**	60	3	123	23,825	58	24,5	42,5		36	30	30	12
F60 - MK - DK4	**1114617**	60	4	123	31,267	68	32	42,5		50	30	40	14
F60 - MK - DK5	**1114618**	60	5	123	44,399	98	44	42,5		63	30	52	16

МПЛ Инжиниринг

Адаптеры для расточных оправок с хвостовиком DIN 69 880

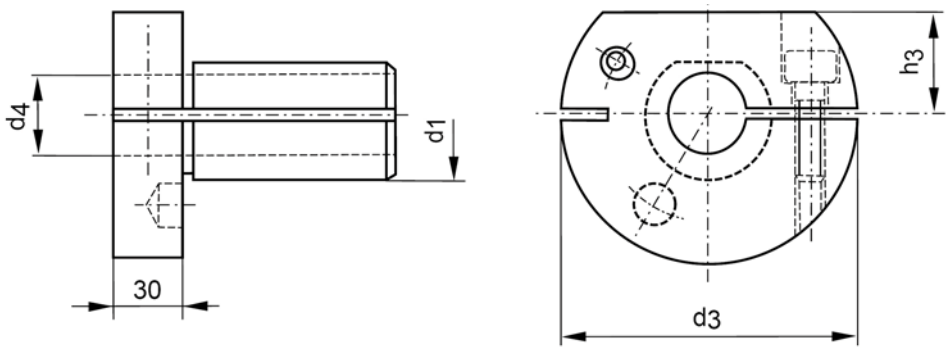

Ид. №	d_1	d_3	d_4	h_3
1114637	30	68	12	28
1114638	30	68	16	28
1114639[1)]	30	68	20	28
1114640	40	83	12	32,5
1114935	40	83	16	32,5
1114641	40	83	20	32,5
1114642	40	83	25	32,5
1114643[1)]	40	83	32	32,5
1116261	50	98	12	35
1116262	50	98	16	35
1116263	50	98	20	35
1116264	50	98	25	35
1116265	50	98	32	35
1116266	60	123	16	42,5
1116267	60	123	20	42,5
1116268	60	123	25	42,5
1116269	60	123	32	42,5
1116270[1)]	60	123	40	42,5

1) Другие параметры d_4 по запросу.

МПЛ Инжиниринг mpl-eng.com
Российская Федерация, г. Воронеж

Переходные втулки для инструмента с цилиндрическим хвостовиком

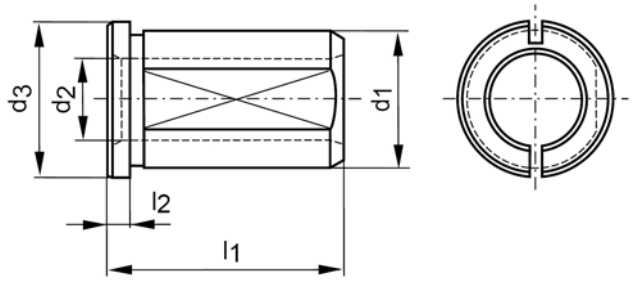

Ид. №	d_1	d_2 1)	d_3	l_1	l_2
1100223	25	6	29	40	4
1100224	25	8	29	40	4
1100225	25	10	29	40	4
1100226	25	12	29	40	4
1100227	25	15	29	40	4
1100228	25	16	29	40	4
1100229	25	20	29	40	4
1100230	32	8	36	50	4
1100231	32	10	36	50	4
1100232	32	12	36	50	4
1100233	32	15	36	50	4
1100234	36	16	36	50	4
1100235	32	20	36	50	4
1100236	32	25	36	50	4
1107643	40	10	44	78	4
1107644	40	12	44	78	4
1107645	40	15	44	78	4
1107646	40	16	44	78	4
1107647	40	20	44	78	4
1107648	40	25	44	78	4
1107649	40	32	44	78	4
1107638	50	20	54	88	4
1107639	50	25	54	88	4
1107640	50	32	54	88	4
1107641	50	40	54	88	4

1) Другие параметы d_2 по запросу.

Переходные втулки DIN 69 880

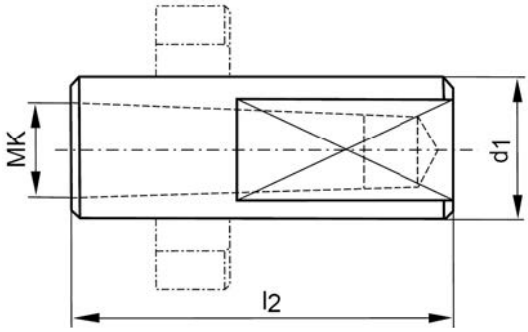

Ид. №	d_1	MK	l_2
1114192	20	1	76
1114193	30	1	76
1114194	30	2	71
1114195	30	3	90
1114196	40	1	95
1114197	40	2	95
1114198	40	3	95
1114199	40	4	114
1114200	50	2	114
1114201	50	3	114
1114202	50	4	114
1114203	60	3	150
1114204	60	4	150
1114205	60	5	150

Зажимные кольца DIN 69 880 Форма Z1

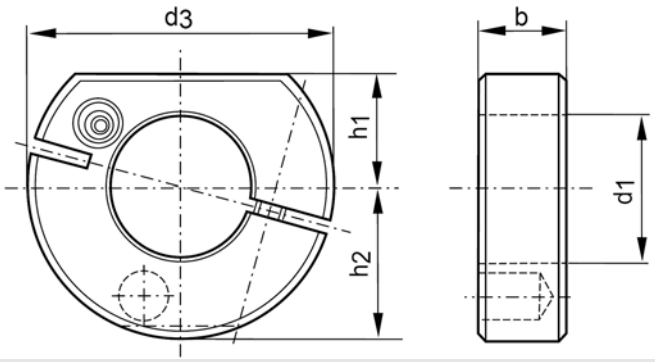

Наименование	Ид. №	d_1	d_3	b	h_1	h_2
Z1 - 20	**1114620**	20	50	15	23	23
Z1 - 25	**1114621**	25	58	16	25	25
Z1 - 30	**1114619**	30	68	20	28	30
Z1 - 40	**1114622**	40	83	22	32,5	
Z1 - 50	**1114623**	50	98	30	35	
Z1 - 60	**1114624**	60	123	30	42,5	

NC Короткие сверлильные патроны DIN 69 880

Typ A	Зажим за хвостовик
Typ B	Зажим снаружи

Наружний подвод СОЖ

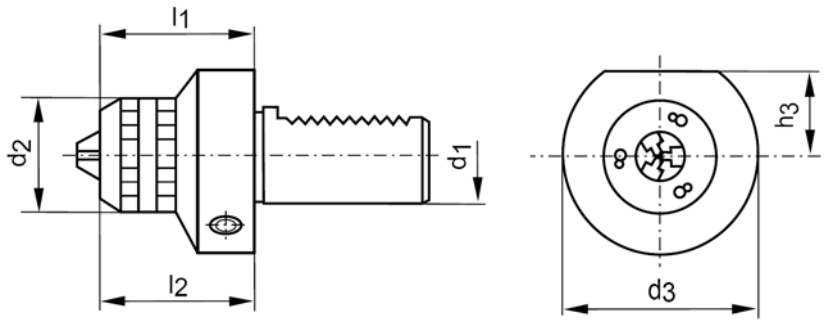

Тип	Ид. №	Диапазон зажма	d_1	d_2	d_3	h_3	l_1	l_{2max}
A	**1114230**	0,5 - 10	20	50	50		38	45
B	**1114206**	0,5 - 8	16	40			60	63
B	**1114207**	0,5 -8	20	40		23	60	63
B	**1114208**	0,5 -8	25	40	28	25	60	63
B	**1114209**	0,5 -8	30	40	32,5	28	60	63
B	**1114210**	0,5 -8	40	40	32,5	32,5	65	68
B	**1114224**	1 - 13	20	57	56		82	88
B	**1114225**	1 - 13	25	57	58		82	88
B	**1114232**	1 - 13	30	57	68	28	82	88
B	**1114237**	1 - 13	40	57	83	32,5	82	91
B	**1114242**	1 - 13	50	57	98	35	86	92
B	**1114231**	3 - 16	30	57	68	28	82	93
B	**1114236**	3 - 16	40	57	83	32,5	85	96
B	**1114241**	3 - 16	50	57	98	35	86	97
B	**1114245**	3 - 16	60	57	123	42,5	95,5	106,5

МПЛ Инжиниринг

NC Короткие сверлильные патроны DIN 69 880

Внутренний подвод СОЖ

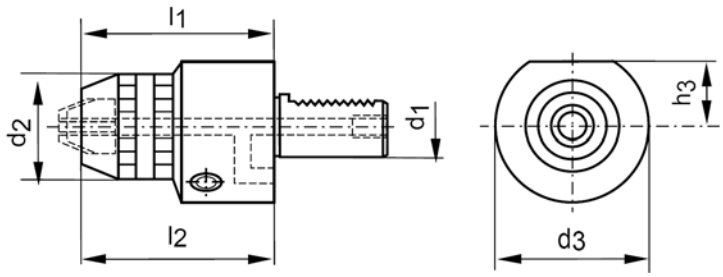

Ид. №	Диапазон зажима	d_1	d_2	d_3	h_3	l_1	l_{2max}
1114223	0,5 - 8	16	36	40	16	68	71
1114226	0,5 - 8	20	36	50	23	68	71
1114228	0,5 -8	25	36	58	25	68	71
1114233	0,5 -8	30	36	68	28	68	71
1114238	0,5 -8	40	36	83	32,5	68	71
1114227	1 - 13	20	50	50		90	96
1114229	1 - 13	25	50	58		90	96
1114235	1 - 13	30	50	68	28	90	96
1114240	1 - 13	40	50	83	32,5	90	96
1114244	1 - 13	50	50	98	35	90	96
1114234	3 - 16	30	57	68	28	90	101
1114239	3 - 16	40	57	83	32,5	90	101
1114243	3 - 16	50	57	98	35	90	101
1114246	3 - 16	60	57	123	42,5	93	104

Переходные кольца

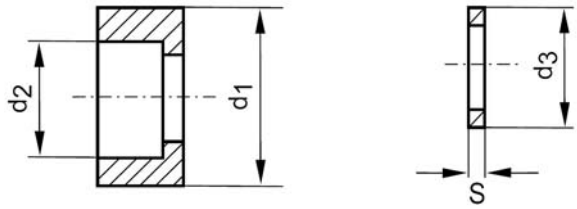

Размер *Параметры* M Ø	R1 Ид. №	R2 Ид. №	R3 Ид. №	R4 Ид. №	H1 Ид. №	H2 Ид. №	H3 Ид. №	H4 Ид. №
Ø 25 - 20	**1114367**							
Ø 25 - 16	**1114366**							
Ø 38 - 30		**1114370**						
Ø 38 - 25		**1114369**						
Ø 38 - 20		**1114368**						
Ø 45 - 38			**1114373**					
Ø 45 - 30			**1114372**					
Ø 45 - 25			**1114371**					
Ø 55 - 45				**1114376**				
Ø 55 - 38				**1114375**				
Ø 55 - 30				**1114374**				
Ø 20 x 1					**1114306**			
Ø 38 x 2						**1114307**		
Ø 45 x 2							**1114308**	
Ø 55 x 3								**1114309**

Резьббонарезные головки DIN 69 880

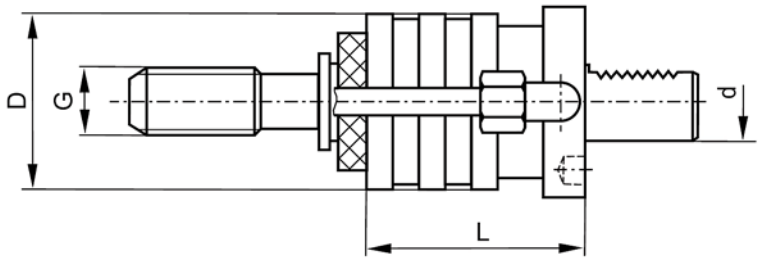

Ид. №	Размер	d	D	L	G
1114377	1	16	36	52	3-12
1114378	1	20	36	58	3-12
1114379	1	25	36	50	3-12
1114380	1	30	36	62,5	3-12
1114381	1	40	36	62,5	3-12
1114382	1	50	36	70,5	3-12
1114383	2	30	53	87	8-20
1114384	2	40	53	87	8-20
1114385	2	50	53	104	8-20
1114386	2	60	53	104	8-20
1114387	3	40	78	122	14-33
1114388	3	50	78	108	14-33
1114389	3	60	78	108	14-33

Быстросменные вставки

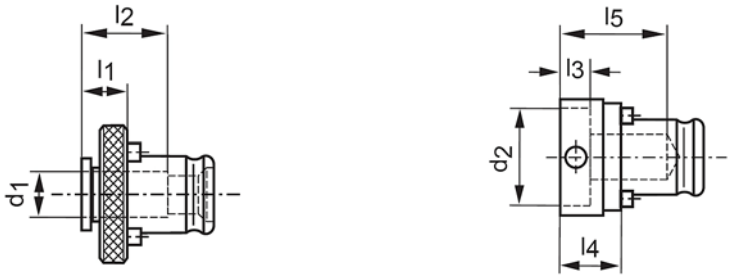

Ид. №	Размер	d_1	□	l_1	l_2
1114390	1	2,5	2,1	7	17
1114391	1	2,8	2,1	7	17
1114392	1	3,15	2,5	7	17
1114393	1	3,5	2,7	7	17
1114394	1	3,55	2,8	7	17
1114395	1	4	3	7	17
1114396	1	4	3,1	7	17
1114397	1	4,5	3,4	7	17
1114398	1	5	4	7	17
1114399	1	6	4,9	7	17
1114400	1	6,3	5	7	17
1114401	1	7	5,5	7	17
1114402	1	8	6,2	7	17
1114403	1	9	7	7	17
1114404	1	10	8	7	17
1114405	1	11	9	7	17

Ид. №	*Размер*	d_1	□	l_1	l_2
1114406	1	11,2	9	7	17
1114407	2	6	4,9	11	30
1114408	2	6,3	5	11	30
1114409	2	7	5,5	11	30
1114410	2	8	6,2	11	30
1114411	2	9	7	11	30
1114412	2	10	8	11	30
1114413	2	11	9	11	30
1114414	2	11,2	9	11	30
1114415	2	12	9	11	30
1114416	2	12,5	10	11	30
1114417	2	14	11	11	30
1114418	2	14	11,2	11	30
1114419	2	16	12	11	30
1114420	2	16	12,5	11	30
1114421	2	18	14	11	30
1114422	2	18	14,5	11	30
1114423	3	11	9	14	44
1114424	3	11,2	9	14	44
1114425	3	12	9	14	44
1114426	3	12,5	10	14	44
1114427	3	14	11	14	44
1114428	3	14	11,2	14	44
1114429	3	16	12	14	44
1114430	3	16	12,5	14	44
1114431	3	18	14	14	44
1114432	3	18	14,5	14	44
1114433	3	20	16	14	44
1114434	3	22	18	14	44
1114435	3	22,4	18	14	44
1114436	3	25	20	14	44
1114437	3	28	22	14	44

Ид. №	*Размер*	d_2	l_3	l_4	l_5
1114438	1	16	4,8	14	28
1114439	1	20	4,8	14	28
1114440	1	20	6,5	16	30
1114441	1	25	8,5	19	33
1114442	1	30	10	21	35
1114443	1	38	9	20	34
1114444	1	38	13	24	38
1114445	2	20	4,8	20	55
1114446	2	20	6,5	21,5	56
1114447	2	25	8,5	23,5	55
1114448	2	30	10	22	57
1114449	2	38	9	21	56
1114450	2	38	13	25	60
1114451	2	45	13	25	60
1114452	2	45	17	35	64
1114453	3	30	10	30	85
1114454	3	38	9	28	83
1114455	3	38	13	32	87
1114456	3	45	13	32	87
1114457	3	45	17	36	91
1114458	3	55	15	30	85
1114459	3	55	20	35	90
1114460	3	65	17	32	87
1114461	3	65	23	38	93

Держатели прутка DIN 69 880

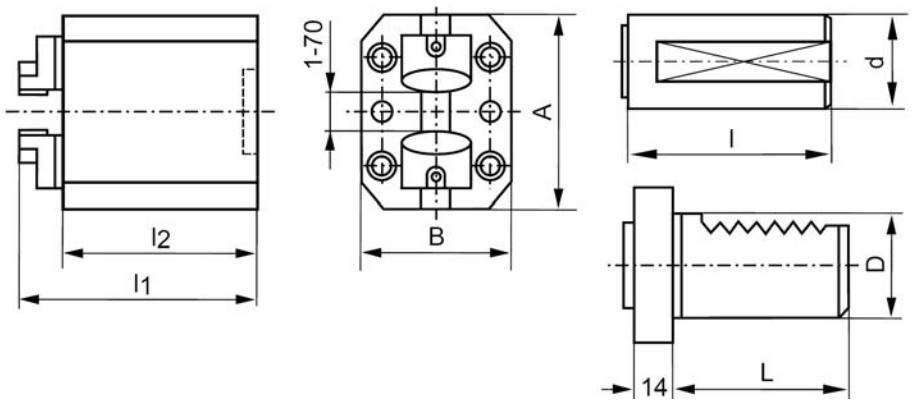

Ид. №	A	B	L_1	L_2	Ид. №	d	l	D	L
114941	50	42	54	40	**1114462**	16	32		
					1114463	20	40		
					1114464	25	48		
114942	70	50	58	41	**1114465**			30	55
					1114466			40	63
					1114467			50	63

Держатели прутка DIN 69 880 правые

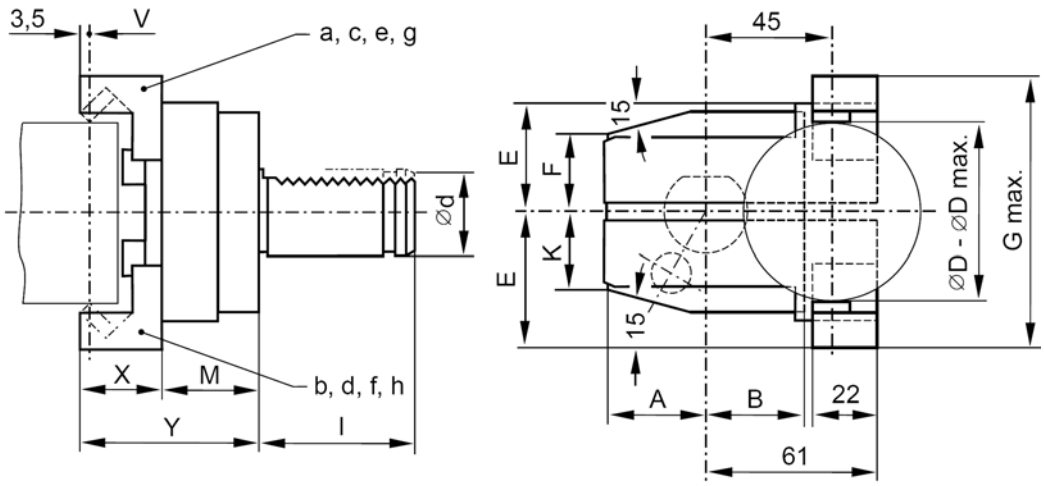

Наименовани	Ид. №	d	l	A	B	E	F	K	M	D	спец. аксессуары	G	V	X	Y
41 - 0013	**1114468**	16	32				12,5	12,5		2-22	16-32	59	20		53
41 - 1014	**1114469**	20	40	31,5	31,	38	17	17	34	2-42		74	15	25	59
41 - 2015	**1114470**	30	55	35	35	38	27	27	34	2-42	42-65	96	15/10	25/29	59/63
41 - 3016	**1114471**	40	63	40	35	38	27	27	40	2-65	62-85	122	15/10	25/29	59/63
41 - 4017	**1114472**	50	78	35	35	45	32	40	40	2-65	62-85	122	15/10	25/29	59/63

Держатели прутка DIN 69 880 левые

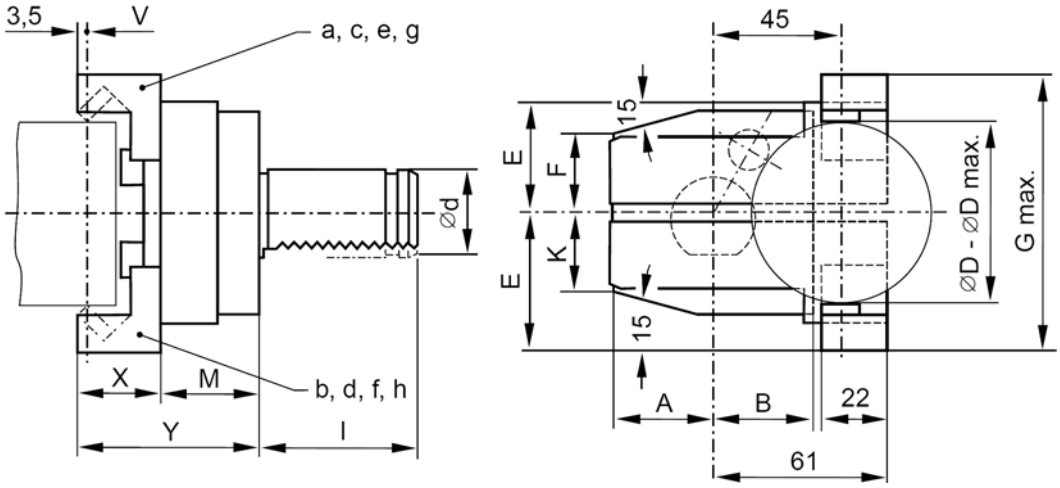

Наименование	Ид. №	Размер	l	A	B	E	F	K	M	D	спец. аксесс.	G	V	X	Y
41 - 2215	**1114473**	1	55	35	35	38	27	27	34	2-42	42-65	96	15/10	25/29	59/63
41 - 3216	**1114474**	40	63	40	35	38	27	27	40	2-65	62-85	122	15/10	25/29	59/63

Твердосплавная пластина

Специальные аксессуары и запасные части

Наименование	Ид. №	D	G	V	X	№
41 - 0051	**1117616**	16 - 36				
41 - 1150	**1117617**	2 - 22	60	15	25	14091184
41 - 1151	**1117618**	20 - 42	74	15	25	14091184
41 - 1152	**1117619**	42 - 65	96	10	29	14091184
41 - 1153	**1117621**	62 - 85	122	10	29	14091184

МПЛ Инжиниринг

Заглушки из стали или пластика DIN 69 880 Форма Z2

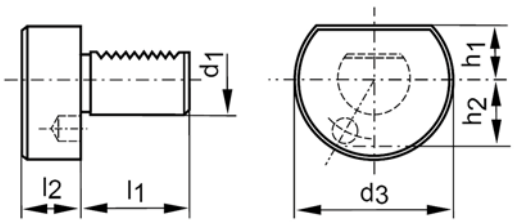

Пластиковые

Наименование	Ид. №	d_1	d_3	h_1	h_2	$l_1$max	$l_2$max
16 K	**1077033**	16	40	18	23	32	13
20 K/V	**1100097**	20	50	23	23	40	16
25 K/V	**1088701**	25	58	25	25	48	16
30 K/V	**1086191**	30	68	28	30	55	16
40 K/V	**1086192**	40	83	32,5		63	20
50 K/V	**1086193**	50	98	35		78	20

Стальные с уплотнительным кольцом

Наименование	Ид. №	d_1	d_3	h_1	h_2	$l_1$max	$l_2$max
16 S m.O-Ring	**1086196**	16	40	18	23	32	13
20 S m.O-Ring	**1086197**	20	50	23	23	40	16
25 S m.O-Ring	**1114579**	25	58	25	25	48	16
30 S m.O-Ring	**1114577**	30	68	28	30	55	16
40 S m.O-Ring	**1114575**	40	83	32,5		63	20
50 S m.O-Ring	**1114573**	50	98	35		78	20
60 S m.O-Ring	**1114571**	60	123	42,5		94	20
80 S m.O-Ring	**1114569**	80	158	55		124	20

Установочные держатели DIN 69 880

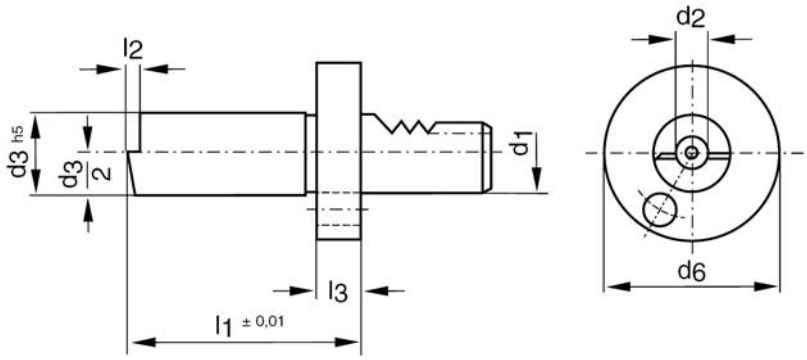

Ид. №	d_1	d_2	d_3	d_6	l_1	l_2	l_3
1114475	16	20	30	40	100	8	15
1114476	20	20	40	50	100	8	15
1114477	25	20	40	58	100	8	15
1114478	30	20	40	68	100	8	15
1114479	40	20	40	83	100	8	15
1114480	50	20	40	98	100	8	15
1114481	60	20	40	123	100	8	15

Тестовые оправки DIN 69 880

Кейсы для транспортировки и хранения

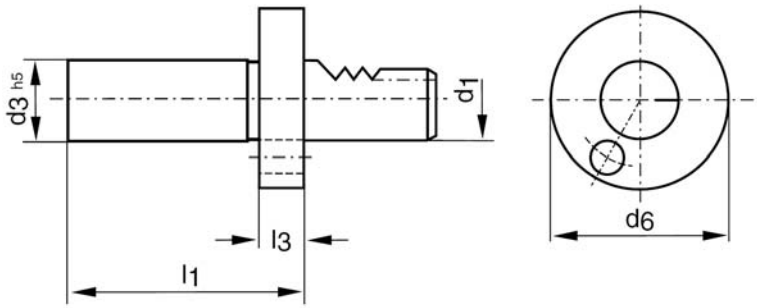

Тестовая оправка Ид. №	*Кейс* Ид. №	d_1	d_3	d_6	l_1	l_3
1114482	**1147819**	16	30	40	120	15
1114483	**1147820**	20	40	50	150	15
1114484	**1147821**	25	40	58	150	15
1114485	**1147822**	30	40	68	200	15
1114486	**1147823**	40	40	83	200	15
1114487	**1147824**	50	40	98	200	15
1114488	**1147825**	60	40	123	200	15
1131640		80	40	158	200	30

МПЛ Инжиниринг

Револьверные головы

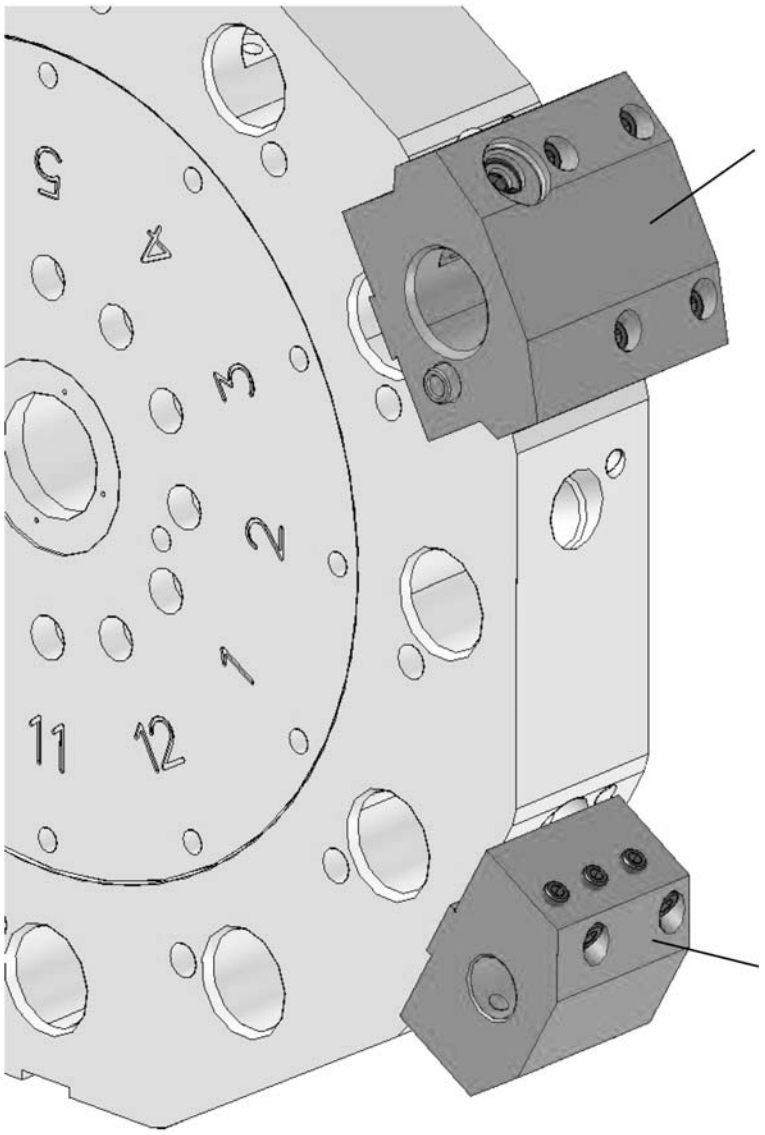

Блоки-держатели расточных оправок с внешней/внутренней подачей СОЖ

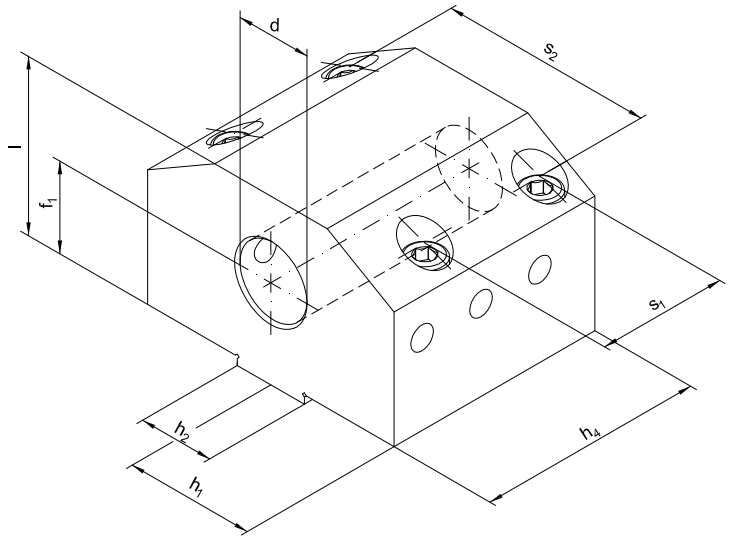

Давление СОЖ внутренняя 10 bar/внешняя 80 bar. *)внутренняя/внешняя 80 bar

Наименование	Ид. №	h_2	d	f_1	l	h_1	h_4	s_1	s_2
BWH 1 20-20	**1131659**	20	20	25	45	37	60	34	57
BWH 1 20-25	**1131660**	20	25	25	45	37	60	34	57
BWH 1 20-32	**1131661**	20	32	25	45	37	60	34	57
BWH 1 20-40	**1131663**	20	40	32	57	37	60	34	57
BWH 1 25-20 *)	**1131664**	25	20	30	55	46	75	43	71
BWH 1 25-25 *)	**1131665**	25	25	30	55	46	75	43	71
BWH 1 25-32 *)	**1131666**	25	32	30	55	46	75	43	71
BWH 1 25-40 *)	**1131667**	25	40	30	55	46	75	43	71
BWH 1 25-50 *)	**1131668**	25	50	38	70	46	75	43	71
BWH 1 32-25 *)	**1131669**	32	25	35	70	57,5	95	57	90
BWH 1 32-32 *)	**1131670**	32	32	35	70	57,5	95	57	90
BWH 1 32-40 *)	**1131671**	32	40	35	70	57,5	95	57	90
BWH 1 32-50 *)	**1131672**	32	50	35	70	57,5	95	57	90
BWH 1 32-60 *)	**1131673**	32	60	40	80	57,5	95	57	90
BWH 1 40-32	**1145056**	40	32	40	82	71	125	77	111
BWH 1 40-40	**1145058**	40	40	40	82	71	125	77	111
BWH 1 40-50	**1145059**	40	50	40	82	71	125	77	111
BWH 1 40-60	**1145060**	40	60	40	82	71	125	77	111
BWH 1 40-80	**1145061**	40	80	50	102	71	125	77	111

МПЛ Инжиниринг

Блоки-держатели для держателя инструмента DIN 69 880

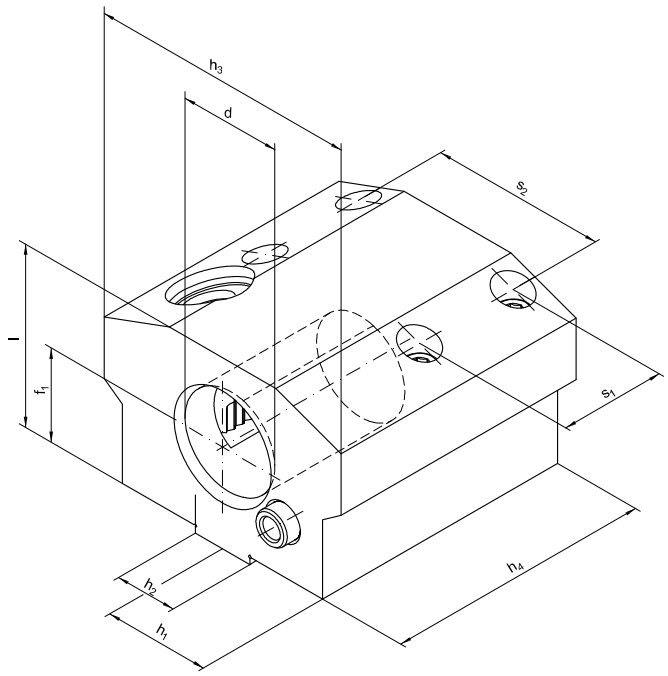

Давление СОЖ max. 80 bar

Наименование	Ид. №	h_2	d	f_1	l	h_1	h_4	h_3	s_1	s_2
BWH 3 25-30	**1131649**	25	30	27,5	55	46	97	97	43	71
BWH 3 25-40	**1131650**	25	40	37,5	70	54,5	108	108	43	71
BWH 3 32-30	**1131651**	32	30	35	67	57,5	113	113	57	90
BWH 3 32-40	**1131652**	32	40	35	67	57,5	124	124	57	90
BWH 3 32-50	**1131653**	32	50	35	70	57,5	126	126	57	90